Model:
XGL10DB/XGL10DBS/XGM10DB/XGM10DBS/M-XGS10DB/M-XGM10DB/M-XGL10DB/M-XGS10DBS/M-XGM10DBS/M-XGL10DBS/elecom9/ELECOM01B

ENGLISH **Manual** 2.4 GHz Wireless Mouse

Name and function of each part

■Mouse

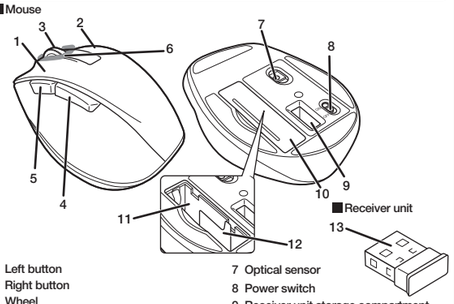

1 Left button
2 Right button
3 Wheel
4 "Back" button
You can perform the "Back" operation in a web browser.
5 "Forward" button
You can perform the "Forward" operation in a web browser.
6 Power indicator light
When the power is turned ON, the light underneath the wheel becomes illuminated in red for a fixed period of time.
If flashes red when the battery level gets low.
7 Optical sensor
8 Power switch
9 Receiver unit storage compartment
10 Battery cover
11 Battery storage compartment
12 Battery removal sheet
13 USB connector (male)

MouseAssistant
Win https://www.elecom.co.jp/r/132.html
Mac https://www.elecom.co.jp/r/133.html
Download "ELECOM Mouse Assistant" from the ELECOM website to use its button assignment and high-speed scrolling functions.

1 Inserting the battery

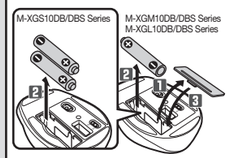

1 Remove the battery cover.
2 Insert the battery as instructed on the battery removal sheet.
Ensure that the battery is inserted with its positive ⊕ and negative ⊖ ends oriented correctly.
3 Attach the battery cover.

2 Turning the power on

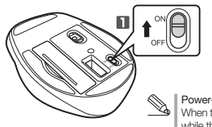

1 Slide the power switch to the ON position.
The light underneath the wheel will become illuminated in red for a fixed period of time.
* Flashes red when the battery level gets low.

Power-saving mode
When the mouse is left untouched for a fixed period of time while the power is ON, it automatically shifts to power-saving mode. The mouse is released from the power-saving mode when it is touched.
* Mouse operation may be unstable for a few seconds after returning from the power-saving mode.

3 Connecting to a PC

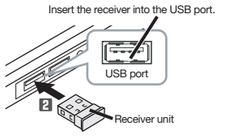

• Plug in the connector in the correct place with the correct side facing up.
• If you feel a strong resistance when inserting the USB connector, check that the shape and orientation of the connector is correct. Using excessive force may damage the connector and cause injury.
• Do not directly touch the terminal area of the USB connector.

1 Start the PC.
2 Insert the receiver unit into the PC's USB port.
3 The driver will be automatically installed, and you will then be able to use the mouse.

Specifications

Resolution	2000 dpi
Interface	USB
Radio frequency	2.4 GHz band
Radio wave method	GFSK
Operation distance	Non-magnetic surface (e.g. wooden desk) approx. 10 m Magnetic surface (e.g. steel desk) approx. 3 m * These values were obtained in ELECOM's test environment and are not guaranteed.
Mouse dimensions (W x D x H)	M-XGS10DB (M-XGS10DBS) series : approx. 66 × 92 × 40 mm M-XGM10DB (M-XGM10DBS) series : approx. 74 × 110 × 41 mm M-XGL10DB (M-XGL10DBS) series : approx. 82 × 120 × 42 mm
Receiver unit dimensions (W x D x H)	approx. 15 × 18 × 6 mm
Operating temperature/humidity	5°C to 40°C/90%RH or less (without condensation)
Storage temperature/humidity	-10°C to 60°C/90%RH or less (without condensation)
Supported battery	M-XGS10DB (M-XGS10DBS) series (requires two batteries) AAA alkaline batteries, AAA manganese batteries, AAA nickel-metal hydride rechargeable batteries M-XGM10DB (M-XGM10DBS) / M-XGL10DB (M-XGL10DBS) series AA alkaline battery, AA manganese battery, AA nickel-metal hydride rechargeable battery
Operating time	Estimated operating time when using an alkaline battery Continuous operating time: M-XGS10DB (M-XGS10DBS) series : approx. 333 hours M-XGM10DB (M-XGM10DBS) / M-XGL10DB (M-XGL10DBS) series : approx. 370 hours Continuous standby time: M-XGS10DB (M-XGS10DBS) series : approx. 937 days M-XGM10DB (M-XGM10DBS) / M-XGL10DB (M-XGL10DBS) series : approx. 1041 days Estimated usage time: M-XGS10DB (M-XGS10DBS) series : approx. 650 days M-XGM10DB (M-XGM10DBS) / M-XGL10DB (M-XGL10DBS) series : approx. 722 days The above is assuming the computer is used for eight hours a day with 5% of that time spent operating the mouse.
Supported OS	Windows® 10, Windows® 8.1, Windows® RT8.1, Windows® 7, macOS Catalina 10.15 (Updating the OS or installing a service pack may be necessary.) *Compatibility information was retrieved during operation confirmation in our verification environment. There is no guarantee of complete compatibility with all devices, OS versions, and applications.

Modell:
XGL10DB/XGL10DBS/XGM10DB/XGM10DBS/M-XGS10DB/M-XGM10DB/M-XGL10DB/M-XGS10DBS/M-XGM10DBS/M-XGL10DBS/elecom9/ELECOM01B

DEUTSCH **Bedienungsanleitung** 2,4 GHz Funkmaus

Name und Funktion des jeweiligen Teils

■Maus

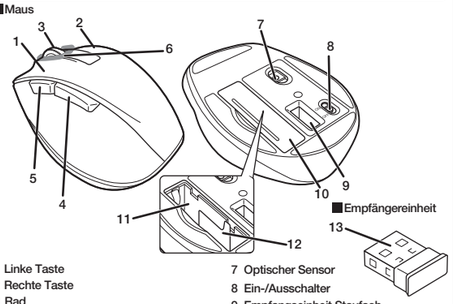

1 Linke Taste
2 Rechte Taste
3 Rad
4 „Zurück"-Schalter
Die „Zurück" Operation kann in einem Webbrowser ausgeführt werden.
5 „Vorwärts"-Schalter
Die „Weiter" Operation kann in einem Webbrowser ausgeführt werden.
6 Betriebsanzeige
Beim Einschalten des Geräts leuchtet das Licht unter dem Rad für einen bestimmten Zeitraum rot auf. Es blinkt rot, wenn der Akkuladezustand zu Ende geht.
7 Optischer Sensor
8 Ein-/Ausschalter
9 Empfangseinheit Staufach
10 Batterieabdeckung
11 Batterie-Staufach
12 Batterie-Entnahmefolie
13 USB-Verbindung (Stecker)

MouseAssistant
Win https://www.elecom.co.jp/r/132.html
Mac https://www.elecom.co.jp/r/133.html
Laden Sie „ELECOM Mouse Assistant" von der ELECOM-Webseite herunter, um die Funktionen für Tastenzuordnung und Hochgeschwindigkeits-Scrolling zu nutzen.

1 Einlegen der Batterie

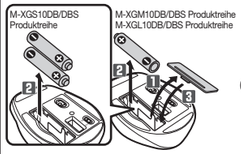

1 Entfernen Sie die Batterieabdeckung.
2 Legen Sie den Akku wie angegeben auf dem Batterieentnahmeblatt ein.
Achten Sie darauf, dass der Akku mit seinem positiven ⊕ und negativen ⊖ Ende richtig ausgerichtet eingesetzt wird.
3 Befestigen Sie die Batterieabdeckung.

2 Schalten Sie das Gerät ein

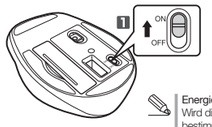

1 Schieben Sie den Ein-/Ausschalter in die Position ON.
Das Licht unter dem Rad wird für einen bestimmten Zeitraum rot leuchten.
* Es blinkt rot, wenn der Akkuladezustand zu Ende geht.

Energiesparmodus
Wird die Maus bei eingeschalteter Stromversorgung für einen bestimmten Zeitraum nicht berührt, wechselt sie automatisch in den Energiesparmodus. Bei Berührung verlässt die Maus den Energiesparmodus.
* Nach Verlassen des Energiesparmodus kann der Mausbetrieb für einige Sekunden instabil sein.

3 Verbindung mit dem PC

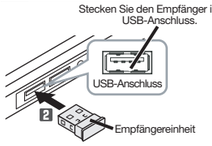

• Stecken Sie den Stecker an der richtigen Stelle mit der richtigen Seite nach oben ein.
• Falls Sie beim Einsetzen des USB-Anschlusses einen starken Widerstand verspüren, überprüfen Sie, ob die Form und Ausrichtung des Anschlusses korrekt ist. Übermäßige Gewaltanwendung kann den Anschluss beschädigen und Verletzungen verursachen.
Berühren Sie den USB-Stecker nicht direkt.

1 Schalten Sie den Computer ein.
2 Stecken Sie die Empfängereinheit in eine USB-Buchse des Computers.
3 Der Treiber wird automatisch installiert, woraufhin Sie die Maus verwenden können.

Technische Daten

Auflösung	2000 dpi
Interface	USB
Funkfrequenz	2,4 GHz Band
Radiowellen-Methode	GFSK
Reichweite	Nichtmagnetische Unterlage (z. B. Holztisch) ungefähr 10 m Magnetische Unterlage (z. B. Stahltisch) ungefähr 3 m * Diese Werte wurden in der Testumgebung von ELECOM ermittelt und sind nicht garantiert.
Größe der Maus (B x L x H)	M-XGS10DB (M-XGS10DBS) Produktreihe: ungefähr 66 × 92 × 40 mm M-XGM10DB (M-XGM10DBS) Produktreihe: ungefähr 74 × 110 × 41 mm M-XGL10DB (M-XGL10DBS) Produktreihe: ungefähr 82 × 120 × 42 mm
Größe der Empfängereinheit (B x L x H)	etwa 15 x 18 x 6 mm
Betriebstemperatur/-feuchtigkeit	5°C bis 40°C/90 % RF oder weniger (ohne Kondensation)
Lagertemperatur/Feuchtigkeit	-10°C bis 60°C/90% RH oder weniger (ohne Kondensation)
Unterstützte Batterie	M-XGS10DB (M-XGS10DBS) Produktreihe (benötigt zwei Batterien) AAA-Alkalibatterie, AAA-Mangan-Batterie, wiederaufladbarer AAA-Nickel-Metallhydrid-Akkus M-XGM10DB (M-XGM10DBS)/M-XGL10DB (M-XGL10DBS) Produktserien AA-Alkalibatterie, AA-Mangan-Batterie, wiederaufladbarer AA-Nickel-Metallhydrid-Akku
Betriebszeit	Geschätzte Betriebsdauer bei Verwendung einer Alkalibatterie Laufzeit bei Dauerbetrieb: M-XGS10DB (M-XGS10DBS) Produktreihe: etwa 333 Stunden M-XGM10DB (M-XGM10DBS)/M-XGL10DB (M-XGL10DBS) Produktserien: etwa 370 Stunden Dauer der Standby-Zeit: M-XGS10DB (M-XGS10DBS) Produktreihe: etwa 937 Tage M-XGM10DB (M-XGM10DBS)/M-XGL10DB (M-XGL10DBS) Produktserien: etwa 1041 Tage Geschätzte Nutzungsdauer: M-XGS10DB (M-XGS10DBS) Produktreihe: etwa 650 Tage M-XGM10DB (M-XGM10DBS)/M-XGL10DB (M-XGL10DBS) Produktserien: etwa 722 Tage Obige Berechnung geht davon aus, dass der Computer acht Stunden am Tag benutzt wird, wobei 5 % der Zeit mit dem Betrieb der Maus verbracht werden.
Unterstützte Betriebssysteme	Windows® 10, Windows® 8.1, Windows® RT8.1, Windows® 7, macOS Catalina 10.15 (Eine Aktualisierung des Betriebssystems oder die Installation eines Service Packs kann erforderlich sein.) * Informationen zur Kompatibilität wurden während der Bestätigung des Vorgangs in unserer Überprüfungsumgebung abgerufen. Es gibt keine Garantie für die vollständige Kompatibilität mit allen Geräten, Betriebssystemversionen und Anwendungen.

Modèle:
XGL10DB/XGL10DBS/XGM10DB/XGM10DBS/M-XGS10DB/M-XGM10DB/M-XGL10DB/M-XGS10DBS/M-XGM10DBS/M-XGL10DBS/elecom9/ELECOM01B

FRANÇAIS **Manuel** Souris sans fil 2,4 GHz

Nom et fonction de chaque pièce

■Souris

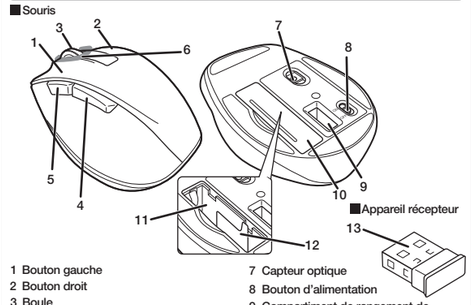

1 Bouton gauche
2 Bouton droit
3 Boule
4 Bouton "Retour"
Vous pouvez réaliser l'opération de "Retour" sur un navigateur web.
5 Bouton "Avancer"
Vous pouvez réaliser l'opération "Avancer" sur un navigateur web.
6 Voyant lumineux de mise sous tension
Lorsque l'alimentation est ON, le voyant en-dessous de la molette s'illumine en rouge pendant un temps fixe. Il clignote en rouge lorsque le niveau de batterie est bas.
7 Capteur optique
8 Bouton d'alimentation
9 Compartiment de rangement de l'appareil récepteur
10 Couvercle de la batterie
11 Compartiment de rangement des piles
12 Plaque de retrait de la batterie
13 Connecteur USB (mâle)

MouseAssistant
Win https://www.elecom.co.jp/r/132.html
Mac https://www.elecom.co.jp/r/133.html
Téléchargez "ELECOM Mouse Assistant" depuis le site web de ELECOM afin d'utiliser ses fonctions d'attribution et de défilement à haute vitesse.

1 Insertion de la pile

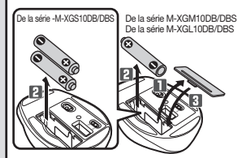

1 Enlevez le couvercle de la batterie.
2 Insérez la batterie tel que recommandé sur la plaque de retrait.
Assurez-vous que la pile est insérée avec ses extrémités ou bornes positive ⊕ et négative ⊖ orientées dans la bonne direction.
3 Fixez le couvercle du compartiment des piles.

2 Mettez l'appareil sous tension

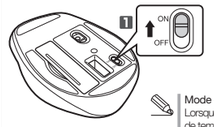

1 Faites glisser le bouton d'alimentation en position ON.
Le voyant en-dessous de la molette s'illuminera en rouge pendant un temps fixe.
* Il clignote en rouge lorsque le niveau de batterie est bas.

Mode économie d'énergie
Lorsque la souris n'est pas utilisée pendant une période déterminée de temps, alors que l'appareil est en mode ON (sous tension), elle passe automatiquement en mode économie d'énergie. La souris quitte du mode économie d'énergie lorsqu'elle est touchée.
* L'utilisation de la souris peut être instable pendant quelques secondes après le retour du mode économie d'énergie.

3 Connexion à un PC

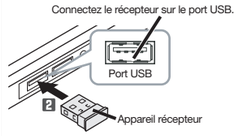

• Branchez le connecteur au bon endroit avec le bon côté vers le haut.
• Si vous notez une forte résistance pendant la connexion du connecteur USB, vérifiez si la forme et l'orientation du connecteur sont bonnes. L'usage d'une force excessive peut endommager le connecteur et causer des lésions.
• N'entrez pas en contact direct avec la surface du terminal du connecteur USB.

1 Démarrez le PC.
2 Connectez l'appareil récepteur dans le port USB du PC.
3 Le pilote sera installé automatiquement, et vous pourrez dès lors utiliser la souris.

Spécifications

Résolution	2000 ppp
Interface	USB
Fréquence radio	Bande 2,4 GHz
Méthode par onde radio	GFSK
Distance de fonctionnement	Surface non magnétique (par exemple une table en bois) : env. 10 m Surface magnétique (par exemple une table en acier) : env. 3 m * Ces valeurs ont été obtenues dans l'environnement de test ELECOM et ne sont pas garanties.
Dimensions de la souris (Largeur x Profondeur x Hauteur)	De la série M-XGS10DB (M-XGS10DBS) : env. 66 × 92 × 40 mm De la série M-XGM10DB (M-XGM10DBS) : env. 74 × 110 × 41 mm De la série M-XGL10DB (M-XGL10DBS) : env. 82 × 120 × 42 mm
Dimensions de l'appareil récepteur (Largeur x Profondeur x Hauteur)	env. 15 × 18 × 6 mm
Température de fonctionnement/humidité	5°C à 40°C / 90% RH ou moins (sans condensation)
Température de stockage/humidité	-10°C à 60°C / 90% RH ou moins (sans condensation)
Batteries prises en charge	La série M-XGS10DB (M-XGS10DBS) nécessite deux batteries Batteries alcalines AAA, batteries au manganèse AAA, batteries rechargeables AAA au nickel-métal hydrure De la série M-XGM10DB (M-XGM10DBS) / M-XGL10DB (M-XGL10DBS) N'importe quelle batterie alcaline AA, batterie au manganèse AA, batterie de nickel-métal hydrure de type AA
Temps de fonctionnement	Temps de fonctionnement estimé lorsque vous utilisez une pile alcaline Temps de fonctionnement continu: De la série M-XGS10DB (M-XGS10DBS) : env. 333 heures De la série M-XGM10DB (M-XGM10DBS) / M-XGL10DB (M-XGL10DBS) : env. 370 heures Temps de veille continu: De la série M-XGS10DB (M-XGS10DBS) : env. 937 jours De la série M-XGM10DB (M-XGM10DBS) / M-XGL10DB (M-XGL10DBS) : env. 1041 jours Temps d'usage estimé: De la série M-XGS10DB (M-XGS10DBS) : env. 650 jours De la série M-XGM10DB (M-XGM10DBS) / M-XGL10DB (M-XGL10DBS) : env. 722 jours Les points sus cités partent de l'hypothèse que l'ordinateur est utilisé pendant 8 heures par jour, avec 5% de temps passé à utiliser la souris.
Systèmes d'exploitation compatibles	Windows® 10, Windows® 8.1, Windows® RT8.1, Windows® 7, macOS Catalina 10.15 (La mise à jour du système d'exploitation ou l'installation d'un service pack peut être nécessaire.) * Les informations de compatibilité ont été récupérées lors de la confirmation de l'opération dans notre environnement de vérification. Il n'y a aucune garantie de compatibilité complète avec tous les appareils, versions de système d'exploitation et applications.

Modelo:
XGL10DB/XGL10DBS/XGM10DB/XGM10DBS/M-XGS10DB/M-XGM10DB/M-XGL10DB/M-XGS10DBS/M-XGM10DBS/M-XGL10DBS/elecom9/ELECOM01B

ESPAÑOL **Manual** Ratón inalámbrico de 2,4 GHz

Nombres y funciones de cada parte

■Ratón

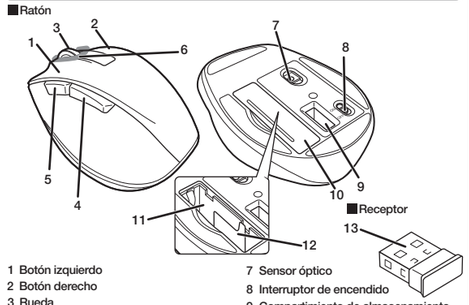

1 Botón izquierdo
2 Botón derecho
3 Rueda
4 Botón "Retroceso"
Puede realizar la operación "Retroceso" en un buscador web.
5 Botón "Avance"
Puede realizar la operación "Avance" en un buscador web.
6 Luz indicadora de encendido
Cuando se enciende la alimentación, se ilumina en rojo la luz que se encuentra debajo de la rueda durante un período de tiempo fijo. Si parpadea en rojo cuando baja el nivel de la batería.
7 Sensor óptico
8 Interruptor de encendido
9 Compartimiento de almacenamiento del receptor
10 Tapa de la pila
11 Compartimiento de almacenamiento de la batería
12 Hoja de extracción de la batería
13 Conector USB (macho)

MouseAssistant
Win https://www.elecom.co.jp/r/132.html
Mac https://www.elecom.co.jp/r/133.html
Descargue "ELECOM Mouse Assistant" desde la página web para usar las funciones de desplazamiento de alta velocidad y la asignación de botón.

1 Colocación de la pila

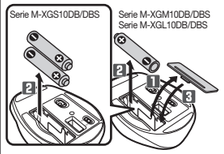

1 Extraiga la tapa de la pila.
2 Introduzca la batería como aparece en la hoja de extracción de la batería.
Asegúrese de introducir pila con sus extremos positivo ⊕ y negativo ⊖ orientados correctamente.
3 Coloque la tapa de la pila.

2 Encienda la corriente eléctrica

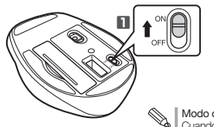

1 Deslice el interruptor a la posición ON.
La luz que se encuentra debajo de la rueda se ilumina en rojo durante un período de tiempo fijo.
* Parpadea en rojo cuando baja el nivel de la batería.

Modo de ahorro de energía
Cuando el ratón no se toca por un período fijo de tiempo mientras la unidad está encendida, cambia automáticamente al modo de ahorro de energía. El ratón sale del modo de ahorro de energía cuando se toca.
* El funcionamiento del ratón puede ser inestable durante unos pocos segundos cuando sale del modo de ahorro de energía.

3 Conexión a un PC

• Enchufe el conector en el lugar adecuado con la cara correcta hacia arriba.
• Si siente que no puede insertar el conector USB, compruebe que la forma y la orientación del conector es correcta. Si fuerza demasiado el conector se podría hacer daño.
• No toque directamente la zona del terminal del conector USB.

1 Encienda el PC.
2 Introduzca el receptor en el puerto USB del PC.
3 La unidad se instalará automáticamente, y podrá usar el ratón.

Especificaciones

Resolución	2000 dpi
Interfaz	USB
Frecuencia de radio	Banda de 2,4 GHz
Método de onda de radio	GFSK
Distancia de funcionamiento	Superficie no magnética (p. ej. escritorio de madera): 10 m aproximadamente Superficie magnética (p. ej. escritorio de acero): 3 m aproximadamente * Estos valores fueron obtenidos en entorno de prueba de ELECOM y no están garantizados.
Dimensiones del ratón (Ancho x Profundidad x Alto)	Serie M-XGS10DB (M-XGS10DBS): 66 × 92 × 40 mm aproximadamente Serie M-XGM10DB (M-XGM10DBS):. 74 × 110 × 41 mm aproximadamente Serie M-XGL10DB (M-XGL10DBS): 82 × 120 × 42 mm aproximadamente
Dimensiones del receptor (Ancho x Profundidad x Alto)	15 × 18 × 6 mm aproximadamente
Humedad/temperatura de funcionamiento	5 °C a 40 °C/90%RH o menos (sin condensación)
Humedad/temperatura de almacenamiento	-10 °C a 60 °C/90%RH o menos (sin condensación)
Pilas compatibles	Serie M-XGS10DB (M-XGS10DBS) (son necesarias dos pilas) Pilas alcalinas AAA, pilas de manganeso AAA, baterías recargable de hidruro de níquel-metal de tipo AAA Serie M-XGM10DB (M-XGM10DBS) / M-XGL10DB (M-XGL10DBS) Cualquier pila alcalina AA, pila de manganeso AA, batería recargable de hidruro de níquel-metal de tipo AA
Tiempo de funcionamiento	Tiempo de funcionamiento estimado cuando se utiliza una pila alcalina Tiempo de funcionamiento continuo: Serie M-XGS10DB (M-XGS10DBS): 333 horas aproximadamente Serie M-XGM10DB (M-XGM10DBS) / M-XGL10DB (M-XGL10DBS): 370 horas aproximadamente Tiempo en espera continuo: Serie M-XGS10DB (M-XGS10DBS): 937 días aproximadamente Serie M-XGM10DB (M-XGM10DBS) / M-XGL10DB (M-XGL10DBS): 1041 días aproximadamente Tiempo de uso estimado: Serie M-XGS10DB (M-XGS10DBS): 650 días aproximadamente Serie M-XGM10DB (M-XGM10DBS) / M-XGL10DB (M-XGL10DBS): 722 días aproximadamente Lo anterior es suponiendo que se utiliza el ordenador durante ocho horas al día con un 5 % del tiempo dedicado a utilizar el ratón.
Sistemas operativos compatibles	Windows® 10, Windows® 8.1, Windows® RT8.1, Windows® 7, macOS Catalina 10.15 (Puede ser necesario actualizar el sistema operativo o instalar un service pack) * Se ha recuperado la información de compatibilidad durante la confirmación de funcionamiento en nuestro entorno de verificación. No se garantiza la completa compatibilidad con todos los dispositivos, versiones del sistema operativo y aplicaciones.

Modello:
XGL10DB/XGL10DBS/XGM10DB/XGM10DBS/M-XGS10DB/M-XGM10DB/M-XGL10DB/M-XGS10DBS/M-XGM10DBS/M-XGL10DBS/elecom9/ELECOM01B

ITALIANO **Manuale** Mouse senza fili 2,4 GHz

Nome e funzione di ogni parte

■Mouse

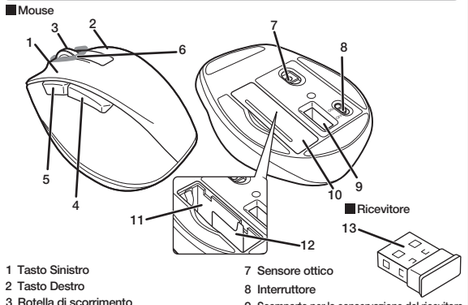

1 Tasto Sinistro
2 Tasto Destro
3 Rotella di scorrimento
4 Tasto "Indietro"
Si può tornare "Indietro" in una pagina del browser.
5 Tasto "Avanti"
Si può andare "Avanti" in una pagina del browser.
6 Indicatore luminoso dell'alimentazione
Quando il mouse è ACCESO, l'indicatore luminoso posto sotto la rotella emette luce rossa per un periodo fisso di tempo. Quando la batteria inizia a scaricarsi, l'indicatore emette luce rossa lampeggiante.
7 Sensore ottico
8 Interruttore
9 Scomparto per la conservazione del ricevitore
10 Coperchio del vano batteria
11 Scomparto per la conservazione delle batterie
12 Foglio illustrativo per la rimozione delle batterie
13 Connettore USB (maschio)

MouseAssistant
Win https://www.elecom.co.jp/r/132.html
Mac https://www.elecom.co.jp/r/133.html
Scaricare il software "ELECOM Mouse Assistant" dal sito ELECOM per utilizzare le funzioni di assegnamento dei tasti e di scorrimento rapido.

1 Inserimento della batteria

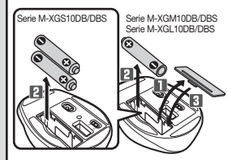

1 Rimuovere il coperchio del vano batteria.
2 Inserire le batterie secondo le istruzioni riportate sul foglio illustrativo.
Assicurarsi che la batteria sia inserita con i poli positivo ⊕ e negativo ⊖ correttamente orientati.
3 Chiudere il coperchio della batteria.

2 Accendere l'unità

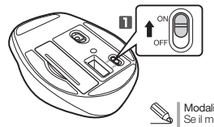

1 Far scorrere l'interruttore di accensione in posizione ON.
Quando il mouse è ACCESO, l'indicatore luminoso posto sotto la rotella emette luce rossa per un periodo fisso di tempo.
* Quando la batteria inizia a scaricarsi, l'indicatore emette luce rossa lampeggiante.

Modalità di risparmio energetico
Se il mouse non viene utilizzato durante un dato periodo di tempo mentre è acceso, passa automaticamente alla modalità di risparmio energetico. La modalità di risparmio energetico viene disattivata toccando il mouse.
* Il funzionamento del mouse potrebbe essere instabile per qualche secondo dopo la disattivazione della modalità di risparmio energetico.

3 Collegamento al PC

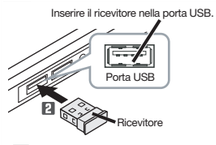

• Inserire il connettore nella posizione corretta con il lato corretto rivolto verso l'alto.
• Se si avverte una resistenza forte quando si inserisce il connettore USB, controllare che la forma e l'orientamento del connettore siano corretti. Utilizzando una forza eccessiva potrebbe danneggiare il connettore e provocare lesioni.
• Non toccare direttamente l'area del terminale del connettore USB.

1 Avviare il PC.
2 Inserire il ricevitore nella porta USB del PC.
3 Il driver verrà installato automaticamente e il mouse potrà essere immediatamente utilizzato.

Specifiche

Risoluzione	2000 dpi
Interfaccia	USB
Frequenza Radio	Banda 2.4 GHz
Modalità Onde Radio	GFSK
Distanza di funzionamento	Superficie non magnetica (ad es., scrivania in legno): circa 10 m Superficie magnetica (ad es., scrivania in acciaio): circa 3 m * Questi valori sono stati ottenuti in ambiente di prova di ELECOM e non sono garantiti.
Dimensioni del mouse (L x P x H)	Serie M-XGS10DB (M-XGS10DBS) : circa 66 × 92 × 40 mm Serie M-XGM10DB (M-XGM10DBS) : circa 74 × 110 × 41 mm Serie M-XGL10DB (M-XGL10DBS) : circa 82 × 120 × 42 mm
Dimensioni del ricevitore (L x P x H)	Circa 15 × 18 × 6 mm
Temperatura/umidità di funzionamento	5°C a 40°C/90%RH o meno (senza condensa)
Temperatura/livello umidità per la conservazione	-10°C a 60°C/90%RH o meno (senza condensa)
Batterie supportate	Serie M-XGS10DB (M-XGS10DBS) (richiede due batterie) Batterie alcaline AAA, batterie al manganese AAA, batteria agli idruri di Ni-MH ricaricabili AAA Serie M-XGM10DB (M-XGM10DBS) / M-XGL10DB (M-XGL10DBS) Batterie alcaline AA, batterie al manganese AA, batteria agli idruri di Ni-MH ricaricabili AA
Tempo di funzionamento	Tempo stimato di funzionamento con l'uso di batterie alcaline Tempo di funzionamento continuo: Serie M-XGS10DB (M-XGS10DBS) : circa 333 ore Serie M-XGM10DB (M-XGM10DBS) / M-XGL10DB (M-XGL10DBS) : circa 370 ore Tempo di standby continuo: Serie M-XGS10DB (M-XGS10DBS) : circa 937 giorni Serie M-XGM10DB (M-XGM10DBS) / M-XGL10DB (M-XGL10DBS) : circa 1041 giorni Tempo di utilizzo stimato: Serie M-XGS10DB (M-XGS10DBS) : circa 650 giorni Serie M-XGM10DB (M-XGM10DBS) / M-XGL10DB (M-XGL10DBS) : circa 722 giorni Quanto sopra è da intendersi nell'ipotesi che il computer venga utilizzato per otto ore al giorno usando il mouse per il 5% di questo periodo.
Sistemi operativi supportati	Windows® 10, Windows® 8.1, Windows® RT8.1, Windows® 7, macOS Catalina 10.15 (Potrebbe essere necessario aggiornare il sistema operativo o installare un service pack.) * I dati sulla compatibilità sono stati ottenuti durante la conferma del funzionamento nel nostro ambiente di prova. Non vi è alcuna garanzia della completa compatibilità con tutti i dispositivi, le applicazioni e le versioni dei sistemi operativi.

Model:
**XGL10DB/XGL10DBS/XGM10DB/XGM10DBS/
M-XGS10DB/M-XGM10DB/M-XGL10DB/M-XGS10DBS/
M-XGM10DBS/M-XGL10DBS/elecom9/ELECOM01B**

ENGLISH

Manual

2.4GHz Wireless Mouse

Name and function of each part

■Mouse

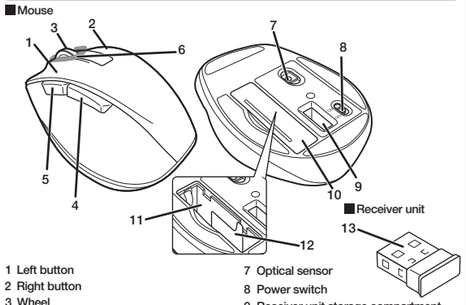

1 Left button
2 Right button
3 Wheel
4 "Back" button
You can perform the "Back" operation in a web browser.
5 "Forward" button
You can perform the "Forward" operation in a web browser.
6 Power indicator light
When the power is turned ON, the light underneath the wheel becomes illuminated in red for a fixed period of time.
If flashes red when the battery level gets low.
7 Optical sensor
8 Power switch
9 Receiver unit storage compartment
10 Battery cover
11 Battery storage compartment
12 Battery removal sheet
13 USB connector (male)

MouseAssistant
Win https://www.elecom.co.jp/r/132.html
Mac https://www.elecom.co.jp/r/133.html
Download "ELECOM Mouse Assistant" from the ELECOM website to use its button assignment and high-speed scrolling functions.

1 Inserting the battery

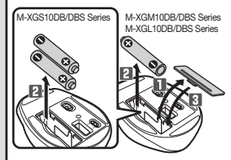

1 Remove the battery cover.
2 Insert the battery as instructed on the battery removal sheet.
Ensure that the battery is inserted with its positive ⊕ and negative ⊖ ends oriented correctly.
3 Attach the battery cover.

2 Turning the power on

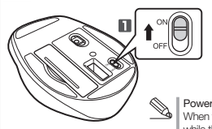

1 Slide the power switch to the ON position.
The light underneath the wheel will become illuminated in red for a fixed period of time.
* Flashes red when the battery level gets low.

Power-saving mode
When the mouse is left untouched for a fixed period of time while the power is ON, it automatically shifts to power-saving mode. The mouse is released from the power-saving mode when it is touched.
* Mouse operation may be unstable for a few seconds after returning from the power-saving mode.

3 Connecting to a PC

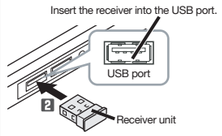

- Plug in the connector in the correct place with the correct side facing up.
- If you feel a strong resistance when inserting the USB connector, check that the shape and orientation of the connector is correct. Using excessive force may damage the connector and cause injury.
- Do not directly touch the terminal area of the USB connector.

1 Start the PC.
2 Insert the receiver unit into the PC's USB port.
3 The driver will be automatically installed, and you will then be able to use the mouse.

Specifications

Resolution	2000 dpi
Interface	USB
Radio frequency	2.4 GHz band
Radio wave method	GFSK
Operation distance	Non-magnetic surface (e.g. wooden desk) approx. 10 m Magnetic surface (e.g. steel desk) approx. 3 m * These values were obtained in ELECOM's test environment and are not guaranteed.
Mouse dimensions (W × D × H)	M-XGS10DB (M-XGS10DBS) series : approx. 66 × 92 × 40 mm M-XGM10DB (M-XGM10DBS) series : approx. 74 × 110 × 41 mm M-XGL10DB (M-XGL10DBS) series : approx. 82 × 120 × 42 mm
Receiver unit dimensions (W × D × H)	approx. 15 × 18 × 6 mm
Operating temperature/humidity	5°C to 40°C/90%RH or less (without condensation)
Storage temperature/humidity	-10°C to 60°C/90%RH or less (without condensation)
Supported battery	M-XGS10DB (M-XGS10DBS) series (requires two batteries) AAA alkaline batteries, AAA manganese batteries, AAA nickel-metal hydride rechargeable batteries M-XGM10DB (M-XGM10DBS) / M-XGL10DB (M-XGL10DBS) series AA alkaline battery, AA manganese battery, AA nickel-metal hydride rechargeable battery
Operating time	Estimated operating time when using an alkaline battery Continuous operating time: M-XGS10DB (M-XGS10DBS) series : approx. 333 hours M-XGM10DB (M-XGM10DBS) / M-XGL10DB (M-XGL10DBS) series : approx. 370 hours Continuous standby time: M-XGS10DB (M-XGS10DBS) series : approx. 937 days M-XGM10DB (M-XGM10DBS) / M-XGL10DB (M-XGL10DBS) series : approx. 1041 days Estimated usage time: M-XGS10DB (M-XGS10DBS) series : approx. 650 days M-XGM10DB (M-XGM10DBS) / M-XGL10DB (M-XGL10DBS) series : approx. 722 days The above is assuming the computer is used for eight hours a day with 5% of that time spent operating the mouse.
Supported OS	Windows® 10, Windows® 8.1, Windows® RT8.1, Windows® 7, macOS Catalina 10.15 (Updating the OS or installing a service pack may be necessary.) *Compatibility information was retrieved during operation confirmation in our verification environment. There is no guarantee of complete compatibility with all devices, OS versions, and applications.

모델명:
**XGL10DB/XGL10DBS/XGM10DB/XGM10DBS/
M-XGS10DB/M-XGM10DB/M-XGL10DB/M-XGS10DBS/
M-XGM10DBS/M-XGL10DBS/elecom9/ELECOM01B**

한국어

취급설명서

2.4GHz 무선 마우스

각 부분의 명칭 및 기능

■마우스 본체

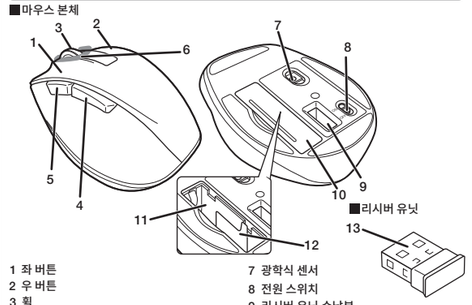

1 좌 버튼
2 우 버튼
3 휠
4 「뒤로」버튼
Web 브라우저에서 「뒤로」 조작이 가능합니다.
5 「앞으로」버튼
Web 브라우저에서 「앞으로」 조작이 가능합니다.
6 건전지 잔량 표시 램프
전원을 켰을(ON) 때, 휠 주위가 일정 시간 적색으로 점등합니다. 사용 중에 전지 잔량이 적어지면, 적색으로 점멸합니다.
7 광학식 센서
8 전원 스위치
9 리시버 유닛 수납부
10 전지 커버
11 전지 수납부
12 전지 배출 시트
13 USB 커넥터(수컷)

MouseAssistant
Win https://www.elecom.co.jp/r/132.html
Mac https://www.elecom.co.jp/r/133.html
엘레컴 웹사이트에서 「Elecom Mouse Assistant」를 다운로드하여 설치하면 버튼 할당이나 고속 스크롤 기능을 사용할 수 있습니다.

1 전지 삽입

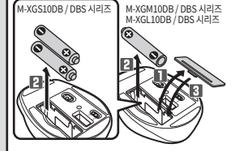

1 전지 커버를 분리합니다.
2 전지 배출 시트의 기재에 따라 전지를 삽입합니다.
전지의 ⊕ 극과 ⊖ 극 방향을 올바르게 삽입하십시오.
3 전지 커버를 원래대로 부착합니다.

2 전원 켜기

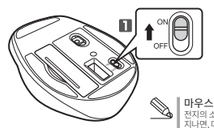

1 전원 스위치를 ON 위치로 슬라이드시킵니다.
휠 주위가 일정 시간 적색 점등합니다.
※건전지 잔량이 적을 때, 일정 시간 적색 점멸합니다.

마우스의 절전 모드에 대해
전지의 소모를 억제하기 위해, 전원 스위치가 ON 상태에서 조작 없이 일정 시간이 지나면, 마우스가 자동으로 절전 모드로 이행합니다.
마우스를 움직이면 절전 모드에서 벗어납니다.
※절전 모드에서 벗어난 후 2~3초간은 마우스 조작이 불안정할 수 있습니다.

3 컴퓨터 접속

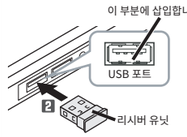

- 커넥터 방향과 삽입 방향을 정확히 확인하십시오.
- 삽입 시에 강한 저항을 느낄 때에는 커넥터의 모양과 방향이 올바른지 확인하십시오. 무리하게 삽입하면 커넥터가 파손되거나 고장날 수 있습니다.
- USB 커넥터의 단자 부분을 만지지 마십시오.

1 컴퓨터를 부팅합니다.
2 리시버 유닛을 컴퓨터 USB 포트에 삽입합니다.
3 드라이버가 자동으로 설치되며, 마우스를 사용할 수 있습니다.

기본 사양

카운트 수	2000 카운트
대응 인터페이스	USB
전파 주파수	2.4GHz 대
전파 방식	GFSK 방식
전파 도달 거리	비자성체 (나무판 등): 약 10m 자성체 (철판 등): 약 3m ※메사 환경에서의 테스트 값이며 보증 값은 아닙니다 .
마우스 본체 외형 치수 (폭 x 깊이 x 높이)	M-XGS10DB (M-XGS10DBS) 시리즈 : 약 66 × 92 × 40 mm M-XGM10DB (M-XGM10DBS) 시리즈 : 약 74 × 110m × 41 mm M-XGL10DB (M-XGL10DBS) 시리즈 : 약 82 × 120 × 42 mm
리시버 유닛 외형 치수 (폭 x 깊이 x 높이)	약 15 × 18 × 6 mm
동작 온도 / 습도	5℃~ 40℃ / ~ 90% RH(단 , 결로가 없을 때)
보존 온도 / 습도	-10℃~ 60℃ / ~ 90% RH(단 , 결로가 없을 때)
대응 전지	M-XGS10DB (M-XGS10DBS) 시리즈 (두 개의 배터리가 필요합니다) AAA 알칼리 건전지 , AAA 망간 건전지 , AAS 니켈수소 2 차전지 M-XGM10DB (M-XGM10DBS) / M-XGL10DB (M-XGL10DBS) 시리즈 AA 알칼리 건전지 , AA 망간 건전지 , AA 니켈수소 2 차전지
동작 시간	알칼리 건전지 사용 시 기준 연속 동작 시간 : M-XGS10DB (M-XGS10DBS) 시리즈 : 약 333 시간 M-XGM10DB (M-XGM10DBS) / M-XGL10DB (M-XGL10DBS) 시리즈 : 약 370 시간 연속 대기 시간 : M-XGS10DB (M-XGS10DBS) 시리즈 : 약 937 일 M-XGM10DB (M-XGM10DBS) / M-XGL10DB (M-XGL10DBS) 시리즈 : 약 1041 일 예상 사용 가능 시간 : M-XGS10DB (M-XGS10DBS) 시리즈 : 약 650 일 M-XGM10DB (M-XGM10DBS) / M-XGL10DB (M-XGL10DBS) 시리즈 : 약 722 일 1 일 8 시간 컴퓨터 조작 중 5% 를 마우스 조작에 할당한 경우
대응 OS	Windows® 10, Windows® 8.1, Windows® RT8.1, Windows® 7, macOS Catalina 10.15 (각 OS 의 최신 버전으로의 업데이트나 서비스팩의 설치가 필요할 수 있습니다 .) * 호환성 정보는 저희 검증 환경에서 작동 확인 시 확인된 것입니다 . 모든 장치와 OS 버전 및 애플리케이션에서 완전한 호환성이 보장되지 않습니다 .

设备型号:
**XGL10DB/XGL10DBS/XGM10DB/XGM10DBS/
M-XGS10DB/M-XGM10DB/M-XGL10DB/M-XGS10DBS/
M-XGM10DBS/M-XGL10DBS/elecom9/ELECOM01B**

中文・简体

使用说明书

2.4GHz无线鼠标

各部分的名称及其作用

■鼠标本体

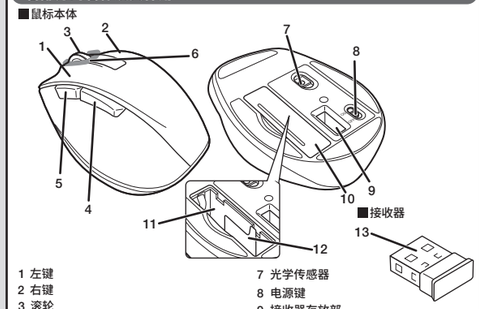

1 左键
2 右键
3 滚轮
4 “ 返回 ” 键
可在网页浏览器上进行 “ 返回 ” 操作。
5 “ 前进 ” 键
可在网页浏览器上进行 “ 前进 ” 操作。
6 电池余量指示灯
接通 (ON) 电源时，滚轮周围点亮红色一定时间。使用中电池余量变少，闪烁红色。
7 光学传感器
8 电源键
9 接收器存放部
10 电池盖
11 电池存放部
12 电池取出片
13 USB 连接器(公)

MouseAssistant
Win https://www.elecom.co.jp/r/132.html
Mac https://www.elecom.co.jp/r/133.html
从本公司官网下载并安装 “Elecom Mouse Assistant” 后，即可使用自定义按键、高速滚动功能。

1 插入电池

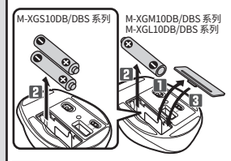

1 拆下电池盖。
2 结合电池取出片的记载，插进电池。
请正确插入电池正极和负极的方向。
3 装回电池盖。

2 接通电源

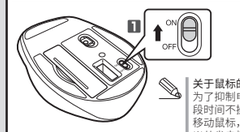

1 使电源开关滑到ON的位置。
在滚轮的周围红灯点亮一段时间。
※电池余量较少时红色闪烁一段时间。

关于鼠标的省电模式
为了抑制电池消耗，在将电源开关置于 ON 的状态时隔一段时间不操作，鼠标自动进入省电模式。
移动鼠标，从省电模式恢复。
※从省电模式恢复后的 2-3 秒期间，鼠标操作有时不稳定。

3 连接到计算机

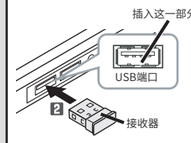

- 请仔细确认接头的方向和插入部位。
- 插入时如果感到强的阻力，请确认接头的形状和方向是否正确。强行插入可能导致接头破损或者人身伤害。
- 请不要触摸 USB 接头的端子部。

1 启动计算机。
2 将接收器插入计算机的 USB 端口。
3 驱动程序将自动安装，自此即可进行使用鼠标。

基本规格

分辨率	2000 DPI
支持接口	USB
电波频率	2.4GHz 频段
电波方式	GFSK 方式
电波传播距离	非磁性体 (木桌等)：约 10 m 磁性体 (铁桌等)：约 3 m ※ 这是在本公司环境下的测试值，并非保证值。
鼠标本体 外观尺寸 (宽 × 深 × 高)	M-XGS10DB (M-XGS10DBS) 系列 : 约 66 × 92 × 40 mm M-XGM10DB (M-XGM10DBS) 系列 : 约 74 × 110 × 41 mm M-XGL10DB (M-XGL10DBS) 系列 : 约 82 × 120 × 42 mm
接收器 外观尺寸 (宽 × 深 × 高)	约 15 × 18 × 6 mm
工作温度 / 湿度	5℃~ 40℃ ，相对湿度最高 90%（但无结露）
存放温度 / 湿度	-10℃~ 60℃，相对湿度最高 90%（但无结露）
适用电池	M-XGS10DB (M-XGS10DBS) 系列 (需要两节电池) 7 号碱性干电池、7 号锰干电池、7 号镍氢二次电池 M-XGM10DB (M-XGM10DBS) / M-XGL10DB (M-XGL10DBS) 系列 5 号碱性干电池、5 号锰干电池、5 号镍氢二次电池
工作时间	使用碱性干电池时的大致时间 连续工作时间 : M-XGS10DB (M-XGS10DBS) 系列 : 约 333 小时 M-XGM10DB (M-XGM10DBS) / M-XGL10DB (M-XGL10DBS) 系列 : 约 370 小时 连续待机时间 : M-XGS10DB (M-XGS10DBS) 系列 : 约 937 天 M-XGM10DB (M-XGM10DBS) / M-XGL10DB (M-XGL10DBS) 系列 : 约 1041 天 估计可用时间 : M-XGS10DB (M-XGS10DBS) series : 约 650 天 M-XGM10DB (M-XGM10DBS) / M-XGL10DB (M-XGL10DBS) 系列 : 约 722 天 假设 1 天使用计算机 8 小时，其中 5% 的时间在操作鼠标
支持的操作系统	Windows® 10、Windows® 8.1、Windows® RT8.1、Windows® 7、macOS Catalina 10.15 (有时需要升级到各操作系统的最新版本，或者安装服务包。) * 兼容性信息是在我们的验证环境中进行操作确认时获取的。本公司无法保证该产品与所有设备、操作系统版本和应用程序完全兼容。

型號:
**XGL10DB/XGL10DBS/XGM10DB/XGM10DBS/
M-XGS10DB/M-XGM10DB/M-XGL10DB/M-XGS10DBS/
M-XGM10DBS/M-XGL10DBS/elecom9/ELECOM01B**

中文・繁體

使用說明書

2.4GHz無線滑鼠

各部位名稱及功能

■滑鼠本體

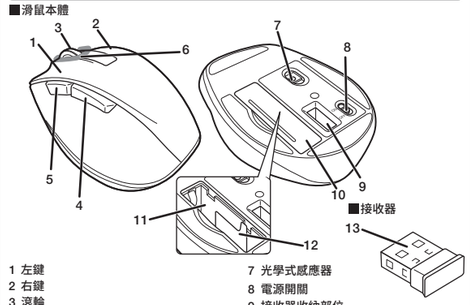

1 左鍵
2 右鍵
3 滾輪
4 「上一頁」鍵
可在網頁瀏覽器操作「上一頁」。
5 「下一頁」鍵
可在網頁瀏覽器操作「下一頁」。
6 電池殘餘量顯示燈
開啟（ON）電源時，滾輪周圍會亮紅燈一定時間。使用時，若電池殘餘電量變少，就會閃爍紅燈。
7 光學式感應器
8 電源開關
9 接收器收納部位
10 電池蓋
11 電池收納部位
12 電池取出膠片
13 USB 連接器(公)

MouseAssistant
Win https://www.elecom.co.jp/r/132.html
Mac https://www.elecom.co.jp/r/133.html
在本公司網站下載並安裝 「Elecom Mouse Assistant」，即可使用按鍵配置及高速捲動等功能。

1 放入電池

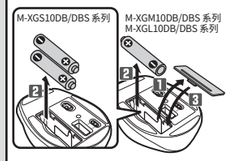

1 拆下電池蓋。
2 按照電池取出膠片的記載，放入電池。
請正確對準電池正負方向。
3 重新蓋回電池蓋。

2 打開電源

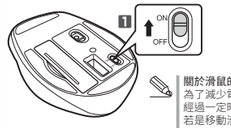

1 將電源開關滑至 ON 的位置。
滾球周圍會亮一陣子紅燈。
※電池殘餘量變少時，會閃爍一陣子紅燈。

關於滑鼠的省電模式
為了減少電池耗電，電源開關在 ON 的狀態下沒有操作，經過一定時間之後，滑鼠會自動變成省電模式。
若是移動滑鼠，就會從省電模式復原。
※從省電模式復原後的 2 ～ 3 秒，滑鼠操作可能變得不穩定。

3 連結電腦

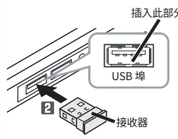

- 請確認連接器方向與插入部位。
- 插入時，感到強大阻力的情況下，請確認連接器的形狀和方向是否正確。若強行塞入，可能造成連接器破損或受傷。
- 請勿觸碰 USB 連接器的端子部。

1 開啟電腦。
2 將接收器插入電腦USB埠。
3 驅動器自動安裝後，即可使用滑鼠。

基本規格

解析度	2000 dpi
適用介面	USB
電波頻率	2.4GHz 頻段
電波方式	GFSK 方式
電波距離	非磁性物體(木桌等)：約 10m 磁性物體(鐵桌等)：約 3m ※ 這是本公司環境下的測試值，並非保證。
滑鼠本體 外型尺寸 (寬 × 深 × 高)	M-XGS10DB (M-XGS10DBS) 系列 : 約 66 × 92 × 40 mm M-XGM10DB (M-XGM10DBS) 系列 : 約 74 × 110 × 41 mm M-XGL10DB (M-XGL10DBS) 系列 : 約 82 × 120 × 42 mm
接收器 外型尺寸 (寬 × 深 × 高)	約 15 × 18 × 6 mm
動作溫度 / 濕度	5℃~ 40℃ / ～ 90%RH（必須無水氣凝結）
存放溫度 / 濕度	-10℃~ 60℃ / ～ 90%RH（必須無水氣凝結）
適用電池	M-XGS10DB (M-XGS10DBS) 系列 (需要兩節電池) 四號鹼性乾電池、四號碳氫乾電池、四號鎳氫充電電池 M-XGM10DB (M-XGM10DBS) / M-XGL10DB (M-XGL10DBS) 系列 三號鹼性乾電池、三號碳氫乾電池、三號鎳氫充電電池
操作時間	使用鹼性乾電池時的時間 連續操作時間 : M-XGS10DB (M-XGS10DBS) 系列 : 約 333 小時 M-XGM10DB (M-XGM10DBS) / M-XGL10DB (M-XGL10DBS) 系列 : 約 370 小時 連續待機時間 : M-XGS10DB (M-XGS10DBS) 系列 : 約 937 天 M-XGM10DB (M-XGM10DBS) / M-XGL10DB (M-XGL10DBS) 系列 : 約 1041 天 預期可使用時間 : M-XGS10DB (M-XGS10DBS) 系列 : 約 650 天 M-XGM10DB (M-XGM10DBS) / M-XGL10DB (M-XGL10DBS) 系列 : 約 722 天 假設 1 天使用 8 小時電腦，其中 5% 時間使用滑鼠
支援 OS	Windows® 10 、Windows® 8.1 、Windows® RT8.1 、Windows® 7 、macOS Catalina 10.15 (可能必須更新至各 OS 的最新版本，或者安裝服務包 。) * 相容性資訊是在本公司的驗證環境中於操作確認時取得。本公司無法保證該產品與所有裝置、OS 版本和應用程式皆完全相容。

Model:
**XGL10DB/XGL10DBS/XGM10DB/XGM10DBS/
M-XGS10DB/M-XGM10DB/M-XGL10DB/M-XGS10DBS/
M-XGM10DBS/M-XGL10DBS/elecom9/ELECOM01B**

Bahasa Indonesia

Manual

2,4 GHz Mouse nirkabel

Nama dan fungsi setiap bagian

■Mouse

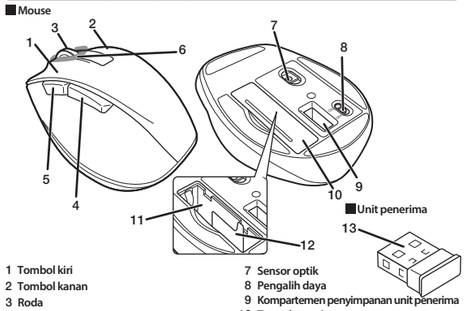

1 Tombol kiri
2 Tombol kanan
3 Roda
4 Tombol "kembali"
Anda dapat melakukan pengoperasian "Kembali" dalam browser web.
5 Tombol "maju"
Anda dapat melakukan pengoperasian "Maju" dalam browser web.
6 Indikator daya sisa baterai
Apabila daya dalam posisi ON, lampu di bawah roda akan menyala merah selama beberapa saat. Lampu akan berwarna merah apabila daya baterai mulai melemah.
7 Sensor optik
8 Pengalih daya
9 Kompartemen penyimpanan unit penerima
10 Tutup baterai
11 Kompartemen penyimpanan baterai
12 Lembar pencopotan baterai
13 Konektor USB (jantan)

MouseAssistant
Win https://www.elecom.co.jp/r/132.html
Mac https://www.elecom.co.jp/r/133.html
Unduh "ELECOM Mouse Assistant" dari situs web ELECOM untuk menggunakan fungsi penugasan tombol dan gulir kecepatan tinggi.

1 Menyisipkan baterai

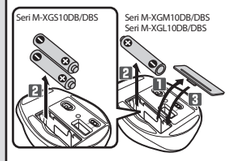

1 Lepas tutup baterai.
2 Sisipkan baterai seperti yang ditunjukkan pada lembar pencopotan baterai.
Pastikan bahwa baterai disisipkan dengan arah ujung positif ⊕ dan negatif ⊖ dengan benar.
3 Pasang tutup baterai.

2 Nyalakan daya

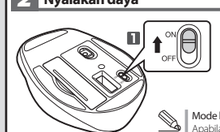

1 Geser pengalih daya ke posisi ON.
Area di sekitar roda kemiringan akan menyala merah untuk jangka waktu tertentu.
* Saat sisa pengisian baterai lemah, area ini akan berkedip merah untuk jangka waktu tertentu.

Mode hemat daya
Apabila mouse tidak disentuh selama beberapa waktu saat daya dalam posisi ON, mouse otomatis berpindah ke mode hemat daya. Apabila disentuh, mouse tidak dalam mode hemat daya lagi.
* Pengoperasian mouse mungkin tidak stabil selama beberapa detik setelah kembali dari mode hemat daya.

3 Menyambungkan ke PC

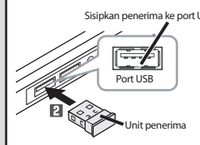

- Pastikan untuk memeriksa arah konektor dan letak penyisipan.
- Jika Anda kesulitan memasukkan konektor USB, pastikan bahwa bentuk dan arah konektor sudah benar. Jika dipaksakan konektor dapat rusak dan menyebabkan cedera.
- Jangan sentuh area terminal konektor USB secara langsung.

1 Nyalakan PC.
2 Sisipkan unit penerima ke dalam port USB PC.
3 Driver akan otomatis terpasang dan Anda dapat menggunakan mouse.

Spesifikasi dasar

Resolusi	2000 dpi
Antar muka	USB
Frekuensi radio	Pita 2,4 GHz
Metode gelombang radio	Modulasi GFSK
Jangkauan gelombang radio	Permukaan yang tidak mengandung magnet (meja kayu, dll.): sekitar 10 m Permukaan magnetik (meja baja, dll.): sekitar 3 m * Nilai ini didasarkan pada pengujian Elecom dan bukan untuk menjamin performa.
Dimensi mouse (L×P×T)	Seri M-XGS10DB (M-XGS10DBS): sekitar 66 × 92 × 40 mm Seri M-XGM10DB (M-XGM10DBS) : sekitar 74 × 110 × 41 mm Seri M-XGL10DB (M-XGL10DBS) : sekitar 82 × 120 × 42 mm
Dimensi unit penerima (L×P×T)	sekitar 15 × 18 × 6 mm
Suhu operasi/kelembapan	Suhu 5°C hingga 40°C/ 90% RH atau kurang (tanpa kondensasi)
Suhu/kelembapan penyimpana	Suhu -10°C hingga + 60°C/ 90% RH atau kurang (tanpa kondensasi)
Baterai	M-XGS10DB (M-XGS10DBS) series (requires two batteries) Baterai kering alkaline AAA, baterai kering mangan AAA, atau baterai nikel logam hidrida isi ulang AAA. M-XGM10DB (M-XGM10DBS) / M-XGL10DB (M-XGL10DBS) series Baterai kering alkaline AA, baterai kering mangan AA, atau baterai nikel logam hidrida isi ulang AA
Waktu pengoperasian	Perkiraan waktu pengoperasian saat menggunakan baterai alkalin Waktu pengoperasian berkelanjutan: Seri M-XGS10DB (M-XGS10DBS) : sekitar 333 jam Seri M-XGM10DB (M-XGM10DBS) / M-XGL10DB (M-XGL10DB : sekitar 370 jam Waktu siaga berkelanjutan: Seri M-XGS10DB (M-XGS10DBS) : sekitar 937 hari Seri M-XGM10DB (M-XGM10DBS) / M-XGL10DB (M-XGL10DBS) : sekitar 1041 hari Perkiraan masa pakai baterai: Seri M-XGS10DB (M-XGS10DBS) : sekitar 650 hari Seri M-XGM10DB (M-XGM10DBS) / M-XGL10DB (M-XGL10DBS) : sekitar 722 hari Bila komputer digunakan selama 8 jam sehari, dengan 5% waktu tersebut dihabiskan untuk mengoperasikan mouse menggunakan baterai alkaline.
OS yang didukung	Windows® 10, Windows® 8.1, Windows® RT8.1, Windows® 7, macOS Catalina 10.15 (Mungkin perlu memperbarui OS atau memasang paket layanan.) * Informasi kompatibilitas diperoleh saat konfirmasi pengoperasian dalam lingkungan verifikasi. Kompatibilitas sempurna dengan semua gawai, Sistem Operasi dan aplikasi tidak dijamin.

Safety Precautions English (EN)

Prohibited action　Mandatory action

Situation that needs attention

WARNING

- If a foreign object (water, metal chip, etc.) enters the product, immediately stop using the product, remove the receiver unit from the PC, and remove the battery from the product. If you continue to use the product under these conditions, it may cause a fire or electric shock.
- If the product is behaving abnormally, such as by generating heat, smoke, or a strange smell, immediately stop using the product, shut down the PC, and then sufficiently check whether the product is generating heat while being careful to avoid being burned. Then, remove the receiver unit from the PC and remove the battery from the product. After that, contact the retailer from whom you purchased the product. Continuing to use the product under these conditions may cause a fire or electric shock.
- Do not drop the product or otherwise subject it to impacts. If this product is damaged, immediately stop using it, remove the receiver unit from the PC, and remove the battery from the product. After that, contact the retailer from whom you purchased the product.
  Continuing to use the product while it is damaged may cause a fire or electric shock.
- Do not attempt to disassemble, modify or repair this product by yourself, as this may cause a fire, electric shock or product damage.
- Do not put this product in fire, as the product may burst, resulting in a serious fire or injury.
- Do not insert or remove the receiver unit with wet hands. Also, do not make alternations to or forcefully bend the receiver unit.
  Doing so may cause a fire or electric shock.
- The receiver unit presents a swallowing hazard for children, so be sure to store it in a place out of the reach of children.

CAUTION

- Do not place this product in any of the following environments:
  - In a car exposed to sunlight, a place exposed to direct sunlight, or a place that becomes hot (around a heater, etc.)
  - In a moist place or a place where condensation may occur
  - In an uneven place or a place exposed to vibration
  - In a place where a magnetic field is generated (near a magnet, etc.)
  - In a dusty place
- This product does not have a waterproof structure. Use and store this product in a place where the product body will not be splashed with water or other liquid. Rain, water mist, juice, coffee, steam or sweat may also cause product damage.
- Avoid looking directly at the light of the optical sensor as doing so may cause eye damage.
- Only use this product with PCs and video game systems.
- Do not use this product with any device that may significantly be affected in the case of this product malfunctioning.
- If this product is used on a transparent surface such as glass or a highly reflective surface such as a mirror, the optical sensor will not function correctly and the product's cursor movement will become unstable.
- If this mouse isn't going to be used for one month or longer, remove the receiver unit from the PC.
- When you no longer need to use this product and the battery, be sure to dispose of them in accordance with the local ordinances and laws of your area.

■Batteries

- Please use either alkaline batteries, manganese batteries or nickel-metal hydride rechargeable batteries.
  Refer to the specification table to see whether you need AA or AAA batteries for the product you purchased.
- Do not mix different types of batteries together or old batteries with fresh ones. Doing so may cause battery leakage and failure.
- If this product is not going to be used for a long period of time, remove the battery to avoid battery leakage and failure.

■Cleaning the Product

If the product body becomes dirty, wipe it with a soft, dry cloth.

- Use of a volatile liquid (paint thinner, benzene, alcohol, etc.) may affect the material quality and color of the product.

Cautions for Wireless Equipment

This product is wireless equipment using the entire range of the 2.4 GHz band and it is possible to avoid the band of mobile object identification systems. GFSK is used for the radio wave method. The interference distance is 10 m. The 2.4 GHz band is also used by medical equipment, Bluetooth, and wireless LAN equipment conforming to the IEEE802.11b/11g /11n standard.

- Before using this product, check that there are no other "radio stations"* operating nearby.
- If electromagnetic interference occurs between this product and other "radio stations", move this product to another location or stop using this product.

* Other "radio stations" refer to industrial, scientific and medical devices using the 2.4 GHz band, as this product does, other radio stations of this type, licensed radio station premises for a mobile object identification system that is used in factory production lines, certain non-licensed low power radio stations and amateur radio stations.

WARNING

- Do not use this product with a device that may have a serious function or influence. There are rare cases where an external radio wave at the same frequency or the radio wave emitted from a mobile phone causes this product to malfunction, slow down, or fail to operate.
- Do not use this product in a hospital or other locations where the use of radio waves is prohibited. The radio waves of this product may affect electronic and medical devices (e.g. pacemakers).
- The use of a wireless mouse in an aircraft is prohibited by aviation law as its use may interfere with flight safety. Turn off the power of the mouse body before boarding an aircraft and do not use it in the aircraft.

* ELECOM is not liable for any accident or any indirect or consequential damage incurred due to the failure of this product.

Limitation of Liability

- In no event will ELECOM Co., Ltd be liable for any lost profits or special, consequential, indirect, punitive damages arising out of the use of this product.
- ELECOM Co., Ltd will have no liability for any loss of data, damages, or any other problems that may occur to any devices connected to this product.

Sicherheitsvorkehrungen Deutsch (DE)

Untersagte Handlung　Unbedingte Handlung

Geben Sie hierbei Acht

WARNUNG

- Falls ein außenstehendes Objekt (Wasser, Metallstück, etc.) in das Produkt eindringt, dann hören Sie sofort auf, das Produkt zu nutzen, entfernen Sie den Empfänger aus dem PC und entfernen Sie die Batterie aus dem Produkt. Wenn Sie das Produkt unter diesen Bedingungen weiter verwenden, kann dies zu einem Brand oder Stromschlag führen.
- Falls sich das Produkt unnormal verhält, z. B. durch Hitzeentwicklung, Rauchentwicklung oder einen ungewöhnlichen Geruch, schalten Sie das Produkt sofort aus, fahren den PC herunter und überprüfen ausreichend, ob das Produkt Wärme erzeugt, während Sie darauf achten, dass Sie sich nicht verbrennen. Dann entfernen Sie die Empfangseinheit vom PC, und die Batterie aus dem Produkt. Kontaktieren Sie anschließend den Verkäufer, von dem Sie das Produkt erworben haben. Falls Sie das Produkt unter diesen Bedingungen weiter verwenden, kann dies zu einem Brand oder Stromschlag führen.
- Lassen Sie das Produkt nicht fallen und setzen Sie es keinen anderen Schlägen aus. Falls dieses Produkt beschädigt ist, hören Sie sofort auf, es zu verwenden, entfernen Sie die Empfängereinheit vom PC und die Batterie aus dem Produkt. Kontaktieren Sie anschließend den Verkäufer, von dem Sie das Produkt erworben haben. Wenn Sie das Produkt weiterhin verwenden, während es beschädigt ist, kann es zu einem Brand oder Stromschlag kommen.
- Versuchen Sie nicht, dieses Produkt selbstständig auseinander zu nehmen, zu verändern oder zu reparieren, da es dadurch zu einem Brand, Elektroschock oder zu Schäden am Produkt kommen kann.
- Legen Sie dieses Produkt nicht ins Feuer, da das Produkt dadurch explodieren kann und es zu schweren Bränden und Verletzungen kommen kann.
- Empfängereinheit nicht mit nassen Händen einstecken oder entfernen. Nehmen Sie keine Veränderungen an der Empfangseinheit vor, und verbiegen Sie diese nicht gewaltsam. Dies kann zu einem Brand oder Stromschlag führen.
- Die Empfängereinheit stellt eine Schluckgefahr für Kinder dar, stellen Sie daher sicher, dass sich diese außerhalb der Reichweite von Kindern befindet.

ACHTUNG

- Bewahren Sie dieses Produkt nicht an folgenden Orten auf:
  - In einem Auto unter Aussetzung von Licht, einem Ort, der dem Sonnenlicht ausgesetzt ist oder einem Ort, der heiß wird (in der Nähe eines Heizkörpers usw)
  - An einem feuchten Ort oder an einem Ort, an dem es zu Kondensation kommt.
  - An einem schiefen Ort oder an einem Ort, wo es zu Vibrationen kommen kann.
  - An einem Ort, wo ein Magnetfeld erzeugt wird (neben einem Magnet usw.)
  - An einem staubigen Ort
- Dieses Produkt hat keine wasserdichte Struktur. Verwenden und lagern Sie dieses Produkt an einem Ort, an dem der Produktkörper nicht mit Wasser oder anderen Flüssigkeiten bespritzt wird. Regen, Wassernebel, Saft, Kaffee, Dampf oder Schweiß kann ebenfalls zu Produktschäden führen.
- Vermeiden Sie es, direkt in das Licht des optischen Sensors zu schauen, da dies zu Augenschäden führen kann.
- Nutzen Sie dieses Produkt nur mit PCs und Videospielkonsolen.
- Verwenden Sie dieses Produkt nicht bei Geräten, die bei einer Fehlfunktion des Produkts erheblich beeinträchtigt werden könnten.
- Wird dieses Produkt auf einer transparenten Unterlage wie Glas oder einer stark reflektierenden Unterlage wie einem Spiegel verwendet, funktioniert der optische Sensor nicht richtig, und die Cursorbewegung des Produkts wird instabil.
- Falls diese Maus einen Monat oder länger nicht benutzt wird, entfernen Sie die Empfängereinheit aus dem PC.
- Wenn Sie dieses Produkt und die Batterie nicht weiter nutzen, stellen Sie sicher, dass Sie diese gemäß den lokalen Richtlinien und Gesetzen entsorgen.

■Batterien

- Bitte verwenden Sie entweder Alkali-Batterien, Mangan-Batterien oder Nickel-Metallhydrid-Akkus. In der Tabelle Spezifikation erfahren Sie, ob Sie für das von Ihnen erworbene Produkt AA- oder AAA-Batterien benötigen.
- Kombinieren Sie nicht verschiedene Batterietypen miteinander oder alte Batterien mit neuen. Andernfalls kann es zum Auslaufen der Batterie und zum Ausfall der Batterie kommen.
- Falls dieses Produkt lange Zeit nicht benutzt wird, dann entfernen Sie die Batterie, um das Auslaufen und eine Fehlfunktion der Batterie zu vermeiden.

■Reinigung des Produkts

Falls der Produktkörper schmutzig wird, wischen Sie es mit einem weichen und trockenen Tuch ab.

- Die Nutzung von flüchtigen Flüssigkeiten (Farbverdünner, Benzol, Alkohol usw.) kann die Materialqualität und die Farbe des Produkts verändern.

Warnungen für Wireless-Geräte

Bei diesem Produkt handelt es sich um ein drahtloses Gerät, das die gesamte Bandbreite des 2,4-GHz-Bandes nutzt. Und es ist möglich, das Band von Erkennungssystemen für mobile Objekte zu vermeiden. GFSK wird für die Funkwellenmethode verwendet. Die Interferenz-Entfernung beträgt 10 m. Das 2,4-GHz-Band wird auch von medizinischen Geräten, Bluetooth und WLAN-Geräten verwendet, die dem IEEE802.11b / 11g / 11n-Standard entsprechen.

- Bevor Sie das Produkt nutzen, stellen Sie sicher, dass sich in der Nähe keine anderen „Radiostationen"* befinden.
- Falls es zu elektromagnetischer Interferenz zwischen dem Produkt und anderen „Radiostationen" kommt, dann stellen Sie dieses Produkt an einen anderen Ort oder hören Sie auf, dieses Produkt zu nutzen.

* Mit anderen „Radiostationen" bezieht man sich auf industrielle, wissenschaftliche und medizinische Geräte, welche die 2,4 GHz Bandbreite nutzen, wie dieses Produkt, sowie andere Radiostationen dieser Art, lizenzierte Radiostationen für Identifikationssysteme für mobile Objekte, die in Fabrikproduktionslinien werden, bestimmte nicht lizenzierte Radiostationen mit niedriger Sendekraft und Amateur-Radiostationen.

WARNUNG

- Verwenden Sie dieses Produkt nicht mit einem Gerät, das eine ernsthafte Funktion oder Auswirkung haben kann. In seltenen Fällen kann eine externe Radiowelle mit der gleichen Wellenlänge oder die Radiowelle aus Mobiltelefonen zu Fehlfunktionen des Produkts führen, es verlangsamen oder die Arbeitsfunktionen komplett stoppen.
- Verwenden Sie dieses Produkt nicht in einem Krankenhaus oder an anderen Orten, wo die Nutzung von Funkwellen verboten ist. Die Funkwellen dieses Produkts können elektronische Geräte und medizinische Geräte (z. B. Herzschrittmacher) beeinträchtigen.
- Die Verwendung einer Funkmaus in einem Flugzeug ist nach dem Luftfahrtgesetz verboten, da ihre Verwendung die Flugsicherheit beeinträchtigen kann. Schalten Sie den Mauskörper aus, bevor Sie ein Flugzeug betreten, und verwenden Sie ihn nicht im Flugzeug.

* ELECOM haftet für keine Unfälle oder indirekte bzw. sich aus falscher Handlung ergebende Beschädigungen, die durch den Ausfall dieses Produkts verursacht wurden.

Haftungsbegrenzung

- ELECOM Co. Ltd haftet unter keinen Umständen für Verluste oder spezielle, konsequente, indirekte oder strafliche Schäden, die durch die Nutzung des Produkts entstehen.
- ELECOM Co. haftet nicht für eventuelle Verluste von Daten, Schäden oder andere Probleme mit Geräten, die mit diesem Produkt verbunden sind.

Consignes de sécurité Français (FR)

Action interdite　Action obligatoire

Situation nécessitant une attention

AVERTISSEMENT

- Si un corps étranger (de l'eau, un morceau de métal, etc.) entre dans le produit, arrêtez immédiatement d'utiliser le produit, déconnectez l'appareil récepteur du PC, et retirez la batterie du produit. Si vous continuez à utiliser le produit dans ces conditions, il peut provoquer un incendie ou une électrocution.
- Si le produit présente un dysfonctionnement tel que la production de chaleur, de fumée, ou une odeur suspecte, arrêtez immédiatement d'utiliser le produit, débranchez le PC, puis vérifiez suffisamment s'il produit de la chaleur tout en évitant de vous faire brûler. Ensuite, déconnectez l'appareil récepteur du PC et retirez la batterie du produit. Après cela, contactez le détaillant chez qui vous avez acheté le produit. Si vous continuez à utiliser le produit dans ces conditions, il peut provoquer un incendie ou une électrocution.
- Ne pas laisser tomber le produit ou encore le soumettre aux impacts. Si ce produit est endommagé, arrêtez immédiatement de l'utiliser, déconnectez l'appareil récepteur du PC, puis retirez la batterie du produit. Après cela, contactez le détaillant chez qui vous avez acheté le produit. Continuer à utiliser le produit, alors qu'il est endommagé peut provoquer un incendie ou une électrocution.
- N'essayez pas de démonter, modifier ou réparer ce produit par vous-même, car ceci pourrait déclencher un incendie, causer une électrocution ou endommager le produit.
- Ne pas placer ce produit au feu, car il pourrait exploser, causant un grave incendie ou des blessures.
- Ne pas insérer ou retirer l'appareil récepteur avec les mains humides. En outre, ne pas apporter des modifications à l'appareil récepteur ou le plier avec force.
  Faire ceci peut provoquer un incendie ou une électrocution.
- L'appareil récepteur présente un risque d'ingestion et d'étouffement pour les enfants, rassurez-vous donc de ne pas le laisser dans un endroit à leur portée.

ATTENTION

- Ne pas placer ce produit dans l'un des environnements suivants :
  - Dans une voiture ou des endroits exposés au soleil, ou un emplacement qui tend à être chaud (auprès d'un radiateur, etc.)
  - Dans un endroit humide ou un lieu où la condensation pourrait se produire
  - Sur une surface inégale ou un endroit exposé aux vibrations
  - Dans un endroit où un champ magnétique est généré (près d'un aimant, etc.)
  - Dans un endroit poussiéreux
- Ce produit n'a pas une structure imperméable à l'eau. Utilisez et conservez ce produit dans un endroit où le corps du produit ne sera pas éclaboussé par de l'eau ou un autre liquide. La pluie, les brumes d'eau, du jus, du café, de la vapeur ou de la sueur peuvent aussi causer des dommages au produit.
- Évitez de regarder directement la lumière du capteur optique car cela peut entraîner des lésions oculaires.
- N'utilisez ce trackball qu'avec des systèmes pour PC et jeu vidéo.
- Ne pas utiliser ce produit avec n'importe quel appareil qui pourrait sérieusement être affecté, au cas où il présenterait des dysfonctionnements.
- Si ce produit est utilisé sur une surface transparente comme du verre ou sur une surface très réfléchissante comme un miroir, le capteur optique ne fonctionnera pas correctement et le mouvement du curseur du produit deviendra instable.
- Si cette souris ne doit pas être utilisée pendant un mois ou plus, déconnectez l'appareil récepteur du PC.
- Au cas où vous ne souhaiteriez plus utiliser ce produit ainsi que la batterie, assurez-vous de vous en débarrasser conformément à la législation en vigueur dans votre localité.

■Batteries

- Veuillez utiliser soit des batteries alcalines, des batteries au manganèse ou des batteries rechargeables au nickel-métal hydrure. Référez-vous au tableau des spécifications afin de voir si vous avez besoin des batteries AA ou AAA pour le produit que vous avez acheté.
- Ne pas mélanger différents types de piles ou de vieilles piles avec des neuves. Cela peut causer une fuite des piles et ainsi endommager l'équipement.
- Si ce produit ne doit pas être utilisé pendant une longue période de temps, enlevez la batterie pour éviter des fuites et des pannes.

■Nettoyage du produit

Si le corps du produit est sale, nettoyez-le avec un chiffon doux et sec.

- L' usage d' un liquide volatile (diluant à peinture, benzène, alcool, etc.) peut affecter la qualité du matériau et la couleur du produit.

Avertissements pour l'équipement sans fil

Ce produit est un équipement sans fil utilisant la gamme complète de la bande de 2,4 GHz, et il est possible d'éviter la bande des systèmes d'identification d'objets mobiles. GFSK est utilisé pour la méthode par onde radio. La distance d'interférence est de 10 m. La bande de 2,4 GHz est également utilisée par les équipements médicaux, le Bluetooth et l'équipement LAN sans fil conformes à la norme IEEE802.11b/11g/11n.

- Avant d'utiliser ce produit, vérifiez qu'il n'y ait pas d'autres ''stations radios"* fonctionnant à proximité.
- Si l'interférence électromagnétique a lieu entre ce produit et d'autres ''stations radio", déplacez-le vers un autre emplacement ou arrêtez d'utiliser ce produit.

* Par ''stations radio" autres, on entend des équipements industriels, scientifiques et médicaux utilisant la bande de 2,4 GHz, tout comme ce produit, d'autres stations radios de ce type, les locaux d'une station radio autorisée pour un système d'identification d'objet mobile utilisé dans les lignes de production industrielle, certaines stations radio non autorisées à consommation réduite et les stations radio amateurs.

AVERTISSEMENT

- Ne pas utiliser ce produit avec un appareil qui pourrait avoir une fonction ou une influence importante. Il existe des cas rares où une onde radio externe à la même fréquence ou l'onde radio émise depuis un téléphone mobile pourrait créer un dysfonctionnement du produit, le ralentir, ou faire qu'il ne fonctionne pas correctement.
- Ne pas utiliser ce produit dans un hôpital ou d'autres emplacements où l'usage des ondes radio est interdit. Les ondes radio de ce produit peuvent affecter les équipements électroniques et médicaux (exemple: stimulateurs cardiaques).
- L'utilisation d'une souris sans fil dans un avion est interdite par le droit aérien parce qu'elle pourrait interférer avec la sécurité du vol. Éteignez votre trackball avant d'embarquer et ne l'utilisez pas dans l'avion.

* ELECOM n'est pas responsable de tout accident ou tout dommage indirect ou consécutif qui se produirait suite à la défaillance de ce produit.

Limitations de responsabilité

- En aucun cas ELECOM Co., Ltd ne sera tenu pour responsable des bénéfices perdus ou spéciaux, consécutifs, indirects, des dommages-intérêts punitifs découlant de l'utilisation de ce produit.
- ELECOM Co., Ltd n'assumera aucune responsabilité pour toute perte de données, dommages, ou tout autre problème qui pourrait survenir sur les appareils connectés à ce produit.

Precauciones de seguridad Español (ES)

Acción prohibida　Acción obligatoria

Situación que necesita atención

ADVERTENCIA

- Si se introduce un objeto extraño en el producto (agua, astilla de metal, etc.) deje de utilizar el producto inmediatamente, extraiga el receptor del PC, y saque la pila del producto. Si continúa utilizando el producto en estas condiciones, puede provocar un incendio o una descarga eléctrica.
- Si el producto se comporta de forma anormal, como por ejemplo genera calor, humo o un olor extraño, deje de usar el producto inmediatamente, apague el PC y a continuación compruebe si el producto genera calor teniendo cuidado de no quemarse. A continuación, retire el receptor del PC y saque la pila del producto. Después de eso, póngase en contacto con el distribuidor donde compró el producto. El uso continuado del producto en estas condiciones, puede provocar un incendio o una descarga eléctrica.
- No deje caer el producto ni lo someta a impactos. Si este producto está dañado, deje de usar el producto inmediatamente, extraiga el receptor del PC y saque la pila del producto. Después de eso, póngase en contacto con el distribuidor donde compró el producto.
  Si continúa usando el producto cuando está dañado puede provocar un incendio o una descarga eléctrica.
- No intente desarmar, modificar o reparar este producto usted mismo, ya que podría provocar un incendio, descarga eléctrica o dañar el producto.
- No arroje este producto al fuego, ya que podría explotar y provocar un incendio o lesiones graves.
- No introduzca o extraiga el receptor con las manos húmedas. Además, no realice modificaciones ni doble a la fuerza el receptor. Si lo hace, se podría producir un incendio o una descarga eléctrica.
- El receptor representa un peligro si se lo tragan los niños, asegúrese de almacenar el receptor en un lugar fuera del alcance de los niños.

PRECAUCIÓN

- No coloque este producto en ninguno de los siguientes entornos:
  - En un automóvil expuesto a la luz del sol, en un lugar expuesto a la luz directa del sol, o en un lugar que se caliente (cerca de una estufa, etc.).
  - En un lugar húmedo o en un lugar donde se pueda formar condensación.
  - Sobre una superficie desigual o en un lugar expuesto a las vibraciones.
  - En un lugar donde se genere un campo magnético (cerca de un imán, etc.).
  - En un lugar con mucho polvo.
- Este producto no dispone de estructura impermeable. Utilice y almacene este producto en un lugar donde la carcasa del producto no se salpique con agua u otro líquido. La lluvia, vapor de agua, zumo, café, vapor o sudor también puede causar daños al producto.
- Evite mirar directamente a la luz del sensor óptico debido a que podría causar daños en los ojos.
- Sólo use este producto con ordenadores y sistemas de videojuegos.
- No use este producto con cualquier dispositivo que pueda verse afectado significativamente en caso de mal funcionamiento de este producto.
- Si este producto se utiliza en una superficie transparente como por ejemplo vidrio o una superficie muy reflectante como un espejo, el sensor óptico no funcionará correctamente y movimiento del cursor del producto será inestable.
- Si no se va a utilizar este ratón durante un mes o más, extraiga el receptor del PC.
- Cuando ya no necesite usar este producto y la pila, no olvide desecharlos en conformidad con las regulaciones y leyes locales de su zona.

■Pilas

- Utilice pilas alcalinas, pilas de manganeso o baterías recargables de níquel hidruro metálico. Consulte la tabla de especificaciones para ver si necesita pilas AA o AAA para el producto que adquirió.
- No mezcle diferentes tipos de pilas o pilas usadas con nuevas. Hacerlo puede provocar fallos y fugas en las pilas.
- Si no va a utilizar este producto durante un largo periodo de tiempo, extraiga la pila para evitar que se produzcan fugas y fallos en la pila.

■Limpieza del producto

Si se ensucia la carcasa del producto, límpiela con un paño seco y suave, etc.

- El uso de un líquido volátil (disolvente, benceno, alcohol, etc.) puede afectar a la calidad del material y el color del producto.

Precauciones con el equipo inalámbrico

Este producto es equipo inalámbrico que se utiliza en toda la gama de banda de 2,4 GHz y es posible evitar la banda de sistemas de identificación de objetos móviles. GFSK se utiliza para el método de ondas de radio. La distancia de interferencia es 10 m. La banda de 2,4 GHz también la utilizan equipos médicos, Bluetooth y equipos de LAN inalámbrico en conformidad con la normativa IEEE802.11b/11g /11n.

- Antes de usar este producto, compruebe que no hay otras ''emisoras de radio"* funcionando alrededor.
- Si se producen interferencias electromagnéticas entre este producto y otras ''emisoras de radio", mueva el producto a otro lugar o deje de usar este producto.

* Otras ''emisoras de radio" se refiere a dispositivos médicos, científicos e industriales que utilizan la banda 2,4 GHz, al igual que este producto, otras emisoras de radio de este tipo, instalaciones de emisoras con licencia para sistemas de identificación de objetos móviles que se utilizan en las cadenas de producción de fábricas, emisoras de radio de baja potencia sin licencia y emisoras de radioaficionado.

ADVERTENCIA

- No use este producto con un dispositivo que pueda tener una función o influencia seria. En al algunos casos raros, una onda de radio externa a la misma frecuencia o la onda de radio que emite un teléfono móvil puede hacer que este producto no funcione correctamente, se ralentice o deje de funcionar.
- No utilice este producto en un hospital o en otros lugares donde esté prohibido el uso de ondas de radio. Las ondas de radio de este producto pueden afectar a dispositivos electrónicos y dispositivos (por ejemplo marcapasos).
- Ley de aviación prohíbe el uso de un ratón inalámbrico en una aeronave, ya que su uso puede interferir con la seguridad de vuelo. Apague el ratón antes de embarcar en un avión y no lo use durante el vuelo.

* ELECOM no se hace responsable de ningún accidente ni de ningún daño indirecto o resultante del fallo de este producto.

Limitación de responsabilidad

- En ningún caso ELECOM Co., Ltd se responsabilizará de ninguna pérdida de beneficios, o daño especial, resultante, indirecto, o punitivo derivado del uso de este producto.
- ELECOM Co., Ltd no se responsabilizará de ninguna pérdida de datos, daños, o cualquier otro problema que pueda ocurrir a cualquier dispositivo conectado a este producto.

Precauzioni di Sicurezza Italiano (IT)

Azione proibita　Azione Obbligatoria

Situazione che necessita di particolare attenzione

AVVERTENZA

- Se un corpo estraneo (acqua, trucioli di metallo) penetra nel prodotto, interrompere immediatamente l'utilizzo, rimuovere il ricevitore dal PC e rimuovere le batterie dal mouse. Continuando ad utilizzare il prodotto in tali circostanze si può provocare un incendio o uno shock elettrico.
- Se il prodotto si comporta in modo anomalo, ad esempio genera calore, fumo, o emette uno strano odore, interrompere immediatamente l'utilizzo del prodotto, spegnere il PC e poi controllare adeguatamente se il prodotto sta generando calore facendo attenzione a non bruciarsi. Quindi, rimuovere il ricevitore dal PC e rimuovere la batteria dal prodotto. Dopo averlo fatto, contattare il rivenditore dal quale è stato acquistato il prodotto. Continuando ad utilizzare il prodotto in tali circostanze si può provocare un incendio o una scossa elettrica.
- Non far cadere il prodotto e non sottoporlo a urti. Se il prodotto è danneggiato, interrompere immediatamente l'utilizzo, rimuovere il ricevitore dal PC e rimuovere la batteria dal prodotto. Dopo averlo fatto, contattare il rivenditore dal quale è stato acquistato il prodotto. Continuando ad utilizzare il prodotto in tali circostanze si può provocare un incendio o una scossa elettrica.
- Non tentare di smontare, modificare o riparare questo prodotto da soli, in quanto ciò può provocare incendi, scosse elettriche o danni al prodotto.
- Non gettare il prodotto nel fuoco in quanto potrebbe bruciare, provocando incendi o lesioni gravi.
- Non inserire né rimuovere il ricevitore con le mani bagnate. Inoltre, non eseguire modifiche né piegare con forza il ricevitore.
  Farlo può provocare un incendio o una scossa elettrica.
- Il ricevitore presenta rischio di soffocamento per i bambini, pertanto assicurarsi di conservarlo fuori dalla portata dei bambini.

ATTENZIONE

- Non posizionare il prodotto in uno dei seguenti luoghi:
  - In un'auto esposta alla luce del sole, in un luogo esposto alla diretta luce del sole o in un luogo soggetto a riscaldamento (vicino a un calorifero, ecc.)
  - In un luogo umido o soggetto a formazione di condensa
  - Su una superficie ondulata o esposta a vibrazioni
  - In un luogo in cui viene generato un campo magnetico (vicino a un magnete, ecc.)
  - In un luogo polveroso
- Questo prodotto non è dotato di struttura impermeabile. Utilizzare e conservare questo prodotto in un luogo in cui non possa essere schizzato con acqua o altri liquidi. Pioggia, vapore acqueo, succo di frutta, caffè, vapore o sudore possono provocare danni al prodotto.
- Evitare di guardare direttamente la luce del sensore ottico in quanto ciò potrebbe provocare danni agli occhi.
- Utilizzare questo prodotto solo con PC e console per videogiochi.
- Non utilizzare questo prodotto con qualsiasi dispositivo che potrebbe venire danneggiato in modo significativo in caso di malfunzionamento del prodotto.
- Se questo prodotto viene utilizzato su una superficie trasparente come il vetro o una superficie altamente riflettente come uno specchio, il sensore ottico non funzionerà correttamente e il movimento del cursore diventerà instabile.
- Se si ha intenzione di non utilizzare il prodotto per un mese o più, rimuovere il ricevitore dal PC.
- Quando il prodotto e le batterie non vengono più utilizzati, si consiglia di smaltirli secondo le leggi e le normative locali.

■Batterie

- Utilizzare batterie alcaline, batterie al manganese o batterie ricaricabili agli idruri di NI-MH. Fare riferimento alla tabella delle specifiche per scoprire se occorre usare batterie AA o AAA con il prodotto acquistato.
- Non mescolare tipi diversi di batterie né utilizzare contemporaneamente batterie usate e nuove. Ciò può provocare guasti e perdite di liquido.
- Se non si utilizza il prodotto per un lungo periodo, rimuovere la batteria per evitare perdite e danni.

■Pulizia del prodotto

Se il prodotto si sporca, pulirlo con un panno morbido e asciutto.

- L'utilizzo di liquidi pericolosi (diluente, benzene, alcool, ecc.) può intaccare la qualità del materiale e il colore del prodotto.

Attenzione alle Apparecchiature Wireless

Questo prodotto è un dispositivo wireless che utilizza l'intera gamma della banda 2.4 GHz; è possibile evitare la banda dei sistemi di identificazione dei cellulari. La modulazione delle onde radio è di tipo GFSK. La distanza di interferenza è di 10m. La banda a 2.4 GHz viene utilizzata anche da apparecchiature mediche, Bluetooth e apparecchiature LAN wireless conformi allo standard IEEE 802.11 b/11g /11n.

- Prima di utilizzare questo prodotto, controllare che non siano presenti nelle vicinanze altre "stazioni radio"* in funzione.
- Se si presenta un'interferenza elettromagnetica tra questo prodotto e altre "stazioni radio", spostare il prodotto in un altro luogo o smettere di utilizzarlo.

* Con altre "stazioni radio" si fa riferimento a dispositivi industriali, scientifici e medici che utilizzano la banda 2.4 GHz, fra cui questo prodotto, altre stazioni radio di questo tipo, sedi di stazioni radio autorizzate per il sistema di identificazione di cellulari che viene utilizzato nelle linee di produzione industriali, alcune stazioni radio non autorizzate a basso consumo e stazioni radio amatoriali.

AVVERTENZA

- Non utilizzare questo prodotto con un dispositivo che possa avere un funzionamento errato o interferenze. Ci sono rari casi in cui un'onda radio esterna alla stessa frequenza o le onde radio emesse da un telefono cellulare provocano un malfunzionamento, rallentamento o errore di funzionamento di questo prodotto.
- Non utilizzare questo prodotto in un ospedale o in altri luoghi dove è vietato l'uso delle onde radio. Le onde radio di questo prodotto possono pregiudicare il funzionamento di dispositivi elettronici e medici (come i pacemaker).
- L'uso di un mouse wireless in aereo è proibito dalla legge dell'aviazione poiché il suo utilizzo può interferire con la sicurezza del volo. Spegnere l'alimentazione del mouse prima di imbarcarsi su un aereo e non utilizzarlo in aereo.

* ELECOM non si ritiene responsabile per qualsiasi incidente o danno indiretto o conseguente verificatosi a causa di un guasto del prodotto.

Limitazione di Responsabilità

- In nessun caso, ELECOM Co., Ltd verrà ritenuta responsabile per la perdita di profitti o danni speciali, conseguenti, indiretti o indennizzi derivanti dall'uso di questo prodotto.
- ELECOM Co., Ltd non si assume alcuna responsabilità per la perdita di dati, danni o altri problemi che possono verificarsi a qualsiasi dispositivo collegato a questo prodotto.

Compliance status

www.elecom.co.jp/global/certification/

FCC ID: YWO-M-XGL10DB,YWO-ELECOM9
YWO-XGL10DB,YWO-ELECOM01B

This device complies with Part 15 of the FCC Rules. Operation is subject to the following two conditions: (1) this device may not cause harmful interference, and (2) this device must accept any interference received, including interference that may cause undesired operation.

NOTE; This equipment has been tested and found to comply with the limits for a Class B Digital Device, pursuant to part 15 of the FCC Rules. These limits are designed to provide reasonable protection against harmful interference in a residential installation. This equipment generates, uses and can radiated radio frequency energy and, if not installed and used in accordance with the instruction, may cause harmful interference to radio communication. However, there is no grantee that interference will not occur in a particular installation. If this equipment does cause harmful interference to radio or television reception, which can be determined by tuning the equipment off and on, the user is encouraged to try to correct the interference by one or more of the following measures:

- Reorient or relocate the receiving antenna
- Increase the separation between the equipment and receiver
- Connect the equipment into an outlet on a circuit different from that to which the receiver is connected
- Consult the dealer or an experienced radio/TV technician for help

NOTICE: The manufacture is not responsible for any radio or TV interference caused by unauthorized modification to this equipment. Such modifications could void the user's authority to operate the equipment. In order to make improvements to this product, the design and specifications are subject to change without prior notice.

모델명: M-XGS10DB, XGL10DB
제품명: 2.4GHz Wireless Mouse
인증번호:
(M-XGS10DB) MSIP-CRM-ELJ-M-XGS10DB
(XGL10DB) R-R-ELJ-XGL10DB
모델명: elecom9, ELECOM01B
제품명: 리시버
인증번호:
(elecom9) MSIP-CRM-ELJ-elecom9
(ELECOM01B) R-R-ELJ-ELECOM01B
M-XGS10DB[S] 건전지(AAA): B052R341-17010
M-XGM10DB[S] ,M-XGL10DB[S]건전지(AA): B052R341-17002

제작자 및 설치자는 해당 무선설비가 전파혼신 가능성이 있으므로 인명안전과 관련된 서비스는 할 수 없습니다.

M-XGS10DB: CCAJ16LP5254T5
M-XGM10DB: CCAJ16LP5252T1
M-XGL10DB: CCAJ16LP5250T0
M-XGS10DBS: CCAJ16LP5255T7
M-XGM10DBS: CCAJ16LP5253T3
M-XGL10DBS: CCAJ16LP5251T2
elecom9: CCAJ16LP5240T7
XGL10DB: CCAH20LP8490T2
XGL10DBS: CCAH20LP8491T1
XGM10DB: CCAH20LP8492T3
XGM10DBS: CCAH20LP8493T5
ELECOM01B: CCAH20LP8510T5

T33407
RoHS

取得審驗證明之低功率射頻器材，非經核准，公司、商號或使用者均不得擅自變更頻率、加大功率或變更原設計之特性及功能。低功率射頻器材之使用不得影響飛航安全及干擾合法通信；經發現有干擾現象時，應立即停用，並改善至無干擾時方得繼續使用。前述合法通信，指依電信管理法規定作業之無線電通信。低功率射頻器材須忍受合法通信或工業、科學及醫療用電波輻射性電機設備之干擾。

設備名稱： 2.4GHz 無線滑鼠 Equipment name			型號（型式）： Type designation (Type)	M-XGL10DB, XGL10DB, XGL10DBS,XGM10DB, XGM10DBS		
單元 Unit	限用物質及其化學符號 Restricted substances and its chemical symbols					
	鉛 Lead (Pb)	汞 Mercury (Hg)	鎘 Cadmium (Cd)	六價鉻 Hexavalent chromium (Cr+6)	多溴聯苯 Polybrominated biphenyls (PBB)	多溴二苯醚 Polybrominated diphenyl ethers (PBDE)
電路板	○	○	○	○	○	○
外殼	○	○	○	○	○	○
連接線	○	○	○	○	○	○
USB 接口	○	○	○	○	○	○

備考 1.〝超出 0.1 wt %〞及〝超出 0.01 wt %〞係指限用物質之百分比含量超出百分比含量基準值。
Note 1 : "Exceeding 0.1 wt %" and "exceeding 0.01 wt %" indicate that the percentage content of the restricted substance exceeds the reference percentage value of presence condition.
備考 2.〝○〞係指該項限用物質之百分比含量未超出百分比含量基準值。
Note 2 : "○" indicates that the percentage content of the restricted substance does not exceed the percentage of reference value of presence.
備考 3.〝−〞係指該項限用物質為排除項目。
Note 3 : The "−" indicates that the restricted substance corresponds to the exemption.

产品中有毒有害物质或元素的名称及含量

部件名称	有毒有害物质或元素					
	铅 (Pb)	汞 (Hg)	镉 (Cd)	六价铬 (Cr (VI))	多溴联苯 (PBB)	多溴二苯醚 (PBDE)
①鼠标本体	○	○	○	○	○	○
②USB 接口	○	○	○	○	○	○
③电池	○	○	○	○	○	○

○：表示该有毒有害物质在该部件所有均质材料中的含量均在 SJ/T 11363-2006 标准规定的限量要求以下。
×：表示该有毒有害物质至少在该部件的某一均质材料中的含量超出 SJ/T 11363-2006 标准规定的限量要求。

Please see the current state of RoHS compliant:
請參考RoHS合規性目前的狀態：
Xin tham khảo theo hiện trạng tuân thủ RoHS:
www.elecom.co.jp/global/certification/

Complies with IMDA standards DA106058.

WEEE Disposal and Recycling Information
This symbol means that waste of electrical and electronic equipment (WEEE) should not be disposed as general household waste. WEEE should be treated separately to prevent possible harm to the environment or human health. Consult your retailer or local municipal office for collection, return, recycle or reuse of WEEE.

· Unauthorised copying and/or reproducing of all or part of this manual is prohibited.
· The specifications and appearance of this product may be changed without prior notice for product improvement purposes.
· When exporting this product, check the export regulations for the country of origin.
· Windows, Windows Vista and the Windows logo are trademarks of the Microsoft group of companies.
· Mac OS and Macintosh are trademarks of Apple Inc., registered in the U.S. and other countries.
· Company names, product names, and other names in this manual are either trademarks or registered trademarks.

A customer who purchases outside Japan should contact the local retailer in the country of purchase for enquiries. In "ELECOM CO., LTD. (Japan)", no customer support is available for enquiries about purchases or usage in/from any countries other than Japan. Also, no foreign language other than Japanese is available. Replacements will be made under stipulation of the Elecom warranty, but are not available from outside of Japan.

Trademark and name of the manufacturer:
ELECOM CO., LTD.
www.elecom.co.jp/global/

Importer UK Contact :
Around the World Trading, Ltd.
Afon Building 223, Worthing Road
Horsham, RH12 1TL, United Kingdom

Importer EU Contact :
Around the World Trading, Ltd.
5th floor, Koenigsallee 2b, Dusseldorf,
Nordrhein-Westfalen, 40212, Germany

ELECOM Korea Co., Ltd. Dome-Bldg 5F, 60, Nambusunhwan-ro 347-gil, Seocho-gu, Seoul, 06730, South Korea TEL : +82 (0) 2 - 1588 - 9514 FAX : +82 (0) 2 - 3472 - 5533 www.elecom.co.kr	ELECOM Sales Hong Kong Ltd. 2/F, Block A, 2-8 Watson Road, Causeway Bay, Hong Kong TEL : +852 2806 - 3600 FAX : +852 2806 - 3300 email : info@elecom.asia
ELECOM (SHANGHAI) TRADING Co.,Ltd Room 208-A21, 2nd floor, 1602 Zhongshanxi Road, Xuhui District, Shanghai, China, 200235 TEL : +86 021-33680011 FAX : +86 755 83698064	ELECOM Singapore Pte. Ltd Blk 10, Kaki Bukit Avenue 1, #02-04 Kaki Bukit Industrial Estate, Singapore 417942 TEL : +65 6347 - 7747 FAX : +65 6753 - 1791

2.4GHz Wireless Mouse
Manual, Safety precautions, and Compliance with regulations 2nd edition, September 25, 2020
ELECOM

©2020 ELECOM Co., Ltd. All Rights Reserved.

MSC-M-XG10DB(EU) ver.212 (A)(B)

Safety Precautions

English (EN)

Prohibited action
Mandatory action
Situation that needs attention

WARNING

- (Mandatory) If a foreign object (water, metal chip, etc.) enters the product, immediately stop using the product, remove the receiver unit from the PC, and remove the battery from the product. If you continue to use the product under these conditions, it may cause a fire or electric shock.
- (Mandatory) If the product is behaving abnormally, such as by generating heat, smoke, or a strange smell, immediately stop using the product, shut down the PC, and then sufficiently check whether the product is generating heat while being careful to avoid being burned. Then, remove the receiver unit from the PC and remove the battery from the product. After that, contact the retailer from whom you purchased the product. Continuing to use the product under these conditions may cause a fire or electric shock.
- (Prohibited) Do not drop the product or otherwise subject it to impacts. If this product is damaged, immediately stop using it, remove the receiver unit from the PC, and remove the battery from the product. After that, contact the retailer from whom you purchased the product. Continuing to use the product while it is damaged may cause a fire or electric shock.
- (Prohibited) Do not attempt to disassemble, modify or repair this product by yourself, as this may cause a fire, electric shock or product damage.
- (Prohibited) Do not put this product in fire, as the product may burst, resulting in a serious fire or injury.
- (Prohibited) Do not insert or remove the receiver unit with wet hands. Also, do not make alternations to or forcefully bend the receiver unit. Doing so may cause a fire or electric shock.
- (Mandatory) The receiver unit presents a swallowing hazard for children, so be sure to store it in a place out of the reach of children.

CAUTION

- (Prohibited) Do not place this product in any of the following environments:
  - In a car exposed to sunlight, a place exposed to direct sunlight, or a place that becomes hot (around a heater, etc.)
  - In a moist place or a place where condensation may occur
  - In an uneven place or a place exposed to vibration
  - In a place where a magnetic field is generated (near a magnet, etc.)
  - In a dusty place
- (Mandatory) This product does not have a waterproof structure. Use and store this product in a place where the product body will not be splashed with water or other liquid. Rain, water mist, juice, coffee, steam or sweat may also cause product damage.
- (Attention) Avoid looking directly at the light of the optical sensor as doing so may cause eye damage.
- (Attention) Only use this product with PCs and video game systems.
- (Attention) Do not use this product with any device that may significantly be affected in the case of this product malfunctioning.
- (Attention) If this product is used on a transparent surface such as glass or a highly reflective surface such as a mirror, the optical sensor will not function correctly and the product's cursor movement will become unstable.
- (Attention) If this mouse isn't going to be used for one month or longer, remove the receiver unit from the PC.
- (Attention) When you no longer need to use this product and the battery, be sure to dispose of them in accordance with the local ordinances and laws of your area.

Batteries

- (Mandatory) Please use either alkaline batteries, manganese batteries or nickel-metal hydride rechargeable batteries. Refer to the specification table to see whether you need AA or AAA batteries for the product you purchased.
- (Prohibited) Do not mix different types of batteries together or old batteries with fresh ones. Doing so may cause battery leakage and failure.
- (Prohibited) If this product is not going to be used for a long period of time, remove the battery to avoid battery leakage and failure.

Cleaning the Product

If the product body becomes dirty, wipe it with a soft, dry cloth.

- (Attention) Use of a volatile liquid (paint thinner, benzene, alcohol, etc.) may affect the material quality and color of the product.

Cautions for Wireless Equipment

This product is wireless equipment using the entire range of the 2.4 GHz band and it is possible to avoid the band of mobile object identification systems. GFSK is used for the radio wave method. The interference distance is 10 m. The 2.4 GHz band is also used by medical equipment, Bluetooth, and wireless LAN equipment conforming to the IEEE802.11b/11g /11n standard.

- Before using this product, check that there are no other "radio stations"* operating nearby.
- If electromagnetic interference occurs between this product and other "radio stations", move this product to another location or stop using this product.

* Other "radio stations" refer to industrial, scientific and medical devices using the 2.4 GHz band, as this product does, other radio stations of this type, licensed radio station premises for a mobile object identification system that is used in factory production lines, certain non-licensed low power radio stations and amateur radio stations.

WARNING

- (Prohibited)
  - Do not use this product with a device that may have a serious function or influence. There are rare cases where an external radio wave at the same frequency or the radio wave emitted from a mobile phone causes this product to malfunction, slow down, or fail to operate.
  - Do not use this product in a hospital or other locations where the use of radio waves is prohibited. The radio waves of this product may affect electronic and medical devices (e.g. pacemakers).
  - The use of a wireless mouse in an aircraft is prohibited by aviation law as its use may interfere with flight safety. Turn off the power of the mouse body before boarding an aircraft and do not use it in the aircraft.

  * ELECOM is not liable for any accident or any indirect or consequential damage incurred due to the failure of this product.

Limitation of Liability

- In no event will ELECOM Co., Ltd be liable for any lost profits or special, consequential, indirect, punitive damages arising out of the use of this product.
- ELECOM Co., Ltd will have no liability for any loss of data, damages, or any other problems that may occur to any devices connected to this product.

취급 주의 사항

한국어 (KO)

금지 사항
의무 이행 사항
주의 사항

경고

- 본 제품에 물이나 금속 파편 등의 이물질이 들어간 경우, 즉시 사용을 중단하고 리시버 유닛을 컴퓨터에서 분리한 뒤 마우스에서 전지를 빼십시오. 그대로 사용하면 화재나 감전의 원인이 될 수 있습니다.
- 본 제품 사용 중 발열, 연기, 이상한 냄새 등 이상이 있을 경우, 즉시 사용을 중단하고 컴퓨터 전원을 끄십시오. 그리고 화상을 입지 않도록 발열 상태를 충분히 확인한 뒤 리시버 유닛을 컴퓨터에서 분리하고 마우스에서 전지를 빼십시오. 그 후, 제품을 구매하신 판매점에 문의하십시오. 그대로사용하면 화재나 감전의 원인이 될 수 있습니다.
- 본 제품을 떨어뜨리거나, 부딪히지 않도록 하십시오. 본 제품이 파손된 경우, 바로 사용을 중지하고 리시버 유닛을 컴퓨터에서 분리한 뒤 마우스에서 전지를 빼십시오. 그 후, 제품을 구매하신 판매점에 문의하십시오. 파손된 채로 사용하면 화재나 감전의 원인이 될 수 있습니다.
- 본 제품의 분해, 개조, 수리 등을 하지 마십시오. 화재나 감전, 고장의 원인이 될 수 있습니다.
- 본 제품을 불 속에 넣지 마십시오. 파열로 인해 화재나 상해의 원인이 될 수 있습니다.
- 리시버 유닛을 젖은 손으로 조작하지 마십시오. 또한, 가공하거나 무리하게 구부리지 마십시오. 화재나 감전의 원인이 될 수 있습니다.
- 리시버 유닛은 어린이가 실수로 삼킬 위험이 있습니다. 절대로 어린이의 손이 닿지 않는 곳에 보관해 주십시오.

주의

- 본 제품을 다음과 같은 곳에서 보관하지 마십시오.
  - 햇볕이 드는 자동차 안 , 직사광선에 노출된 곳
  - 난방기기 주변의 고온인 곳
  - 다습한 곳, 결로가 생기는 곳
  - 평탄하지 않은 곳, 진동이 발생하는 곳
  - 자석 근처 등 자기장이 발생하는 곳
  - 먼지가 많은 곳
- 본 제품은 방수 구조가 아닙니다. 물 등의 액체가 튀지 않는 곳에서 사용 혹은 보관해 주십시오. 비, 튀는 물방울, 주스, 커피, 증기, 땀 등도 고장의 원인이 될 수 있습니다.
- 광학식 센서의 빛을 직접 보면 눈을 다칠 수 있으므로 주의하십시오.
- 컴퓨터, 게임기용 마우스 이외의 용도로는 사용하지 마십시오.
- 본 제품의 오동작으로 인해 중대한 영향을 미칠 위험이 있는 기기에서는 사용하지 마십시오.
- 유리 등 투명한 곳이나 거울 등 강하게 반사하는 곳에서 사용하면, 광학식 센서가 제대로 기능하지 못하여 마우스 커서의 움직임이 불안정해집니다.
- 1개월 이상 마우스를 사용하지 않는 경우는 리시버 유닛을 컴퓨터에서 분리하십시오.
- 본 제품 및 전지를 폐기할 때는 거주 지역의 조례 및 법령에 따라 처분하십시오.

전지에 대하여

- 본 제품에는 알칼리 건전지, 망간 건전지 또는 니켈 수소 2차전지를 사용해 주십시오. AA, AAA등의 배터리 규격은 사용하시는 상품을 확인해 주십시오.
- 여러 종류의 배터리를 혼용하거나, 사용한 배터리와 새 배터리를 혼용하지 마십시오. 배터리 누수 및 고장을 일으킬 수 있습니다.
- 본 제품을 장기간 사용하지 않을 때는 전지를 분리하십시오. 액체가 새거나 고장의 원인이 될 수 있습니다.

관리 방법

본 제품이 더러워졌을 때는 부드러운 마른 천으로 닦아 주십시오.

- 시너, 벤젠, 알코올 등 휘발성 액체를 사용하면 변질이나 변색을 일으킬 위험이 있습니다.

와이어리스(무선)에 대한 주의사항

본 제품은 2.4GHz대 전역을 사용하는 무선 설비이며, 이동체 식별 장치 대역을 회피할 수 있습니다. 전파 방식에는 FH-SS 방식을 채용하였으며, 간섭 거리는 10m입니다. 2.4GHz대는 의료기기나 IEEE802.11b/11g/11n 규격의 무선 LAN 기기 등에서도 사용되고 있습니다.

- 본 제품을 사용하기 전에 근처에서 「다른 무선국※」의 운용 여부를 확인하십시오.
- 본 제품과 「다른 무선국※」과의 전파 간섭이 발생한 경우, 사용 장소를 변경하거나 본 제품 사용을 중지하십시오.

※「다른 무선국」이란 본 제품과 같은 2.4GHz대를 사용하는 산업・과학・의료기기 외에 다른 동종 무선국, 공장 생산라인 등에서 사용되는 면허를 필요로 하는 이동체 식별용 구내무선국, 면허를 필요로 하지 않는 특정 소전력무선국, 아마추어 무선국을 말합니다.

경고

- 오작동에 의해 중대한 영향을 미칠 위험이 있는 기기에서는 사용하지 마십시오. 드물지만 외부로부터 같은 주파수 전파나 휴대전화 전파의 영향을 받아 오작동, 동작 저하가 일어나거나 동작하지 않는 경우가 있습니다.
- 병원 등 전파 사용이 금지된 장소에서는 본 제품을 사용하지 마십시오. 본 제품의 전파로 전자기기나 의료기기(예를 들면 페이스 메이커)등에 영향을 미칠 위험이 있습니다.
- 비행기 안전 운항에 지장을 미칠 위험이 있으므로 무선식 마우스의 항공기내 사용은 항공법에 의해 금지되어 있습니다. 탑승 전에 마우스 본체 전원을 끄고, 탑승 후에는 항상 사용하지 않도록 하십시오.

※본 제품의 고장 등으로 인해 사고나 사회적 손해가 발생해도 폐사는 어떠한 책임도 지지 않습니다. 이 점 양해 바랍니다.

책임의 제한

- 엘레컴 주식회사는 제품의 사용으로 인한 특별 손해, 결과적 손해, 간접적 손해, 처벌적 손해, 이익 상실에 대한 보상 책임을 지지 않습니다.
- 엘레컴 주식회사는 제품과 연결된 장치에서 일어날 수 있는 데이터 손실, 오류 또는 기타 문제에 대해 어떠한 보증도 하지 않습니다.

安全注意事项

中文・简体 (ZH(CN))

禁止事项
强制事项
需注意事项

警告

- 当水、金属片等异物进入本产品时，请立即停止使用，从计算机上取下接收器，从鼠标上取出电池。继续使用可能导致火灾或触电。
- 当本产品出现发热、冒烟、臭味等异常时，请立即停止使用，关闭计算机，仔细确认无发热现象，以免烫伤，然后从计算机上取下接收器，从鼠标上取出电池。然后，联系您购买产品的经销商。继续使用可能导致火灾或触电。
- 请勿将本产品掉落在地或碰撞。本产品不慎破损时，请立即停止使用，从计算机上取下接收器，从鼠标上取出电池。然后，联系您购买产品的经销商。在破损状态继续使用可能导致火灾或触电。
- 请勿自行拆解、改造、修理本产品。否则可能导致火灾、触电或故障。
- 请勿将本产品投入火中。否则可能因破裂导致火灾、人身伤害。
- 请勿用湿手插拔接收器。也请勿加工或者强行弯折。否则可能导致火灾或触电。
- 存在儿童误食接收器的危险，因此，切勿保管于儿童可触及的地方。

注意

- 请勿将本产品放在以下环境：
  - 太阳光照射的车内、阳光直射处
  - 供暖器具的周边等高温处
  - 潮湿或可能产生结露之处
  - 不平坦或发生振动之处
  - 磁铁附近等发生磁场的地方
  - 灰尘大的地方
- 本产品不具有防水结构。请在不会沾水等液体的地方使用或者保管。雨水、水滴、果汁、咖啡、蒸汽、汗水等也可能引发故障。
- 如果直接看光学传感器的光，可能刺痛眼睛，请注意。
- 请勿用于计算机、游戏机鼠标以外的用途。
- 请勿在可能因本产品误动作引发重大影响的机器上使用。
- 如果在玻璃等透明表面、镜子等强烈反射表面使用，光学传感器不能正常发挥功能，鼠标光标的动作会变得不稳定。
- 一个月以上不使用本产品时，请从计算机上拆下接收器。
- 废弃本产品和电池时，请根据当地的法律法规进行废物处理。

关于电池

- 本产品请使用碱性干电池、锰干电池或者镍氢二次电池。有关五号、七号等电池的规格，请确认使用的商品。
- 请不要混合不同类型的电池或者新和旧的电池。这样做可能会引起电池漏液，导致故障。
- 长时间不使用本产品时，请取出电池。否则可能导致漏液、故障。

保养方法

当本产品变脏时，请用干燥而柔软的布擦拭。

- 如果使用稀释剂、汽油、酒精等挥发性液体，可能引起变质、变色。

有关无绳(无线)的注意事项

本产品是使用 2.4GHz 频段全域的无线设备，可回避移动体识别装置的频段。电波采用 FH-SS 方式，干涉距离为 10m。医疗设备、IEEE802.11b/11g/11n 标准的无线局域网设备等也使用 2.4GHz 频段。

- 使用本产品前，请确认附近有无 " 其他无线电台※" 在运行。
- 万一本产品与 " 其他无线电台※" 之间发生电波干扰时，请更改使用地点，或者停止本产品的使用。

※" 其他无线电台 " 除了指与本产品一样使用 2.4GHz 频段的工业、科学、医疗设备外，还指在其他同类无线电台、工厂的生产线等上使用的、需要执照的移动体识别用内部无线电台、不需要执照的特定小功率无线电台、业余无线电台。

警告

- 请勿将本产品使用在可能因误动作而引发重大影响的机器上。本产品偶尔会受来自外部的同频率电波、手机电波的影响而发生误动作、动作减慢或不动作的情况。
- 请勿在医院等禁止使用电波的场所使用本产品。本产品的电波可能会影响电子设备和医疗设备（例如心脏起搏器）等。
- 由于可能妨碍飞机的安全飞行，航空法禁止在机舱内使用无线鼠标。请在登机前切断鼠标本体的电源，登机后的整个航程中都勿使用。

※请注意，即使因本产品的故障等而发生事故、社会性损害等，本公司也概不负责。

责任限制

- ELECOM Co., Ltd. 对因使用本产品造成的特殊损失、结果性损失、间接损失、惩罚性损失或所损失利益的赔偿均不承担任何责任。
- ELECOM Co., Ltd. 不对连接到本产品的设备中可能发生的数据丢失、出错或其他问题做出任何担保。

安全措施

中文・繁體 (ZH(TW))

禁止行為
強制行為
需要注意的狀況

警告

- 如果有水或金屬片等異物進入本產品，請立即停止使用，從電腦拆下接收器，並取出滑鼠的電池。如果繼續使用，有可能導致火災或觸電。
- 本產品如果出現發熱、冒煙、散發異味等異常現象，請立即停止使用，關閉電腦，為了避免燙傷先確認沒有發熱之後再從電腦拆下接收器，並取出滑鼠的電池。接著再聯絡購買本產品的販賣店。如果繼續使用，有可能導致火災或觸電。
- 請勿摔落或碰撞本產品。萬一本產品破損，請立即停止使用，從電腦拆下接收器，並從滑鼠取出電池，接著再聯絡購買本產品的販賣店。如果在破損狀態下繼續使用，有可能導致火災或觸電。
- 請勿分解、改造、修理本產品。有可能導致火災或觸電。
- 請勿將本產品丟入火中。有可能因破裂而導致火災或受傷。
- 請勿用濕的手拔除接收器。此外，也應避免加工或勉強折彎。有可能導致火災或觸電。
- 接收器有可能被兒童誤食，因此請務必存放於兒童無法觸及的地方。

注意

- 請勿將本產品放置於下列場所。
  - 陽光照射的車內、陽光直射的地方
  - 暖氣周邊等高溫場所
  - 潮溼的地方、容易凝結水氣的地方
  - 不平坦的地方、產生震動的地方
  - 磁鐵附近等磁場範圍內
  - 灰塵多的地方
- 本產品並不防水。使用或存放時請避開會潑到水等液體的地方。雨滴、水花、果汁、咖啡、蒸汽、汗水等都有可能造成故障。
- 直視光學式感應器，可能導致眼睛疼痛，敬請注意。
- 請勿使用於電腦、遊戲機用的滑鼠之外的用途。
- 請勿使用在有可能因為本產品操作錯誤而導致重大影響的機器。
- 若在玻璃等透明的地方或鏡子等高度反射的地方使用，光學式感應器不會正常運作，滑鼠游標的動作會變得不穩定。
- 一個月以上不使用本產品時，請從電腦拆下接收器。
- 丟棄本產品及電池時，請遵守居住地區的法規及法令來處理。

電池說明

- 本產品請使用鹼性乾電池、碳氫乾電池或鎳氫充電電池。請確認您使用的商品，選擇三號、四號等電池的規格。
- 請勿混用不同類型的電池或同時使用新舊電池。這樣做可能會導致電池漏液而發生故障。
- 本產品如果長時間沒有使用，請取出電池，以免導致漏液或故障。

清潔方式

本產品如果變髒，請用乾燥柔軟的布擦拭。

- 如果使用油漆稀釋液、溶劑、酒精等揮發性液體，有可能導致變質或變色。

無線注意事項

本產品為 2.4GHz 全頻寬使用的無線設備，可迴避移動物件偵測裝置的頻寬。電波方式採用 FH-SS，干擾距離為 10 公尺。同樣使用 2.4GHz 頻寬的有醫療機器、IEEE802.11b/11g/11n 規格的無線區域網路機器等。

- 使用本產品前 請先確認附近沒有「其他無線電台※」在運作。
- 萬一本產品和「其他無線電裝置※」之間發生電波干擾，請變更使用場所，或停止使用本產品。

※「其他無線電裝置」指和本產品同樣使用 2.4GHz 頻寬的產業 / 科學 / 醫療機器、其他同類無線電裝置、用於工廠生產線等需要證照的移動物件偵測用境內無線裝置、不需證照的特定小型電力無線裝置、業餘無線電裝置。

警告

- 請勿使用在有可能因為錯誤操作而造成重大影響的機器。在極少數情況下會因為受到外界同頻電波或手機電波影響而出現錯誤操作、操作遲緩、或是無法操作的情況。
- 請勿在醫院等禁止使用電波的場所使用本產品。本產品的電波有可能影響電子儀器或醫療機器（心律調節器）等。
- 因有影響飛航安全之虞，航空法禁止在飛機內使用無線滑鼠。搭乘前請先關閉滑鼠本體電源，搭乘後也請不要使用。

※如果因為本產品故障等導致意外或社會損失等，本公司不負任何責任，敬請諒解。

責任限制

- ELECOM Co., Ltd. 對因使用本產品造成的特殊損失、結果性損失、間接損失、懲罰性損失或所損失利益的賠償均不承擔任何責任。
- ELECOM Co., Ltd. 不對連線到本產品的裝置中可能發生的資料丟失、出錯或其他問題做出任何擔保。

Tindakan Pencegahan dan Keselamatan

Bahasa Indonesia (ID)

Tindakan yang dilarang
Tindakan wajib
Situasi yang membutuhkan perhatian

PERINGATAN

- Jika benda asing (air, keping logam, dll.) masuk ke dalam produk, segera hentikan penggunaan produk, lepaskan unit penerima dari PC, dan lepaskan baterai dari produk. Jika Anda tetap menggunakan produk dalam kondisi tersebut. Ini dapat menimbulkan api atau sengatan listrik.
- Jika produk tersebut tidak berfungsi normal, misalnya dengan menghasilkan panas, asap, atau bau aneh, segera hentikan penggunaan produk, matikan PC, kemudian periksa apakah produk tersebut menghasilkan panas sambil berhati-hati untuk menghindari terbakar. Kemudian, lepaskan unit penerima dari PC dan keluarkan baterai dari produk. Setelah melakukannya, hubungi peritel Anda membeli produk ini. Terus menggunakan produk di bawah kondisi ini dapat menyebabkan kebakaran atau sengatan listrik.
- Jangan menjatuhkan produk atau akan berdampak pada ini. Jika produk ini rusak, segera hentikan penggunaan, lepaskan unit penerima dari PC, lalu lepas baterai dari produk. Setelah melakukannya, hubungi peritel Anda membeli produk ini. Terus menggunakan produk di bawah kondisi ini dapat menyebabkan kebakaran atau sengatan listrik.
- Jangan coba membongkar, memodifikasi atau memperbaiki produk ini sendiri, karena hal ini dapat menyebabkan kebakaran, sengatan listrik atau kerusakan produk.
- Jangan meletakkan produk ini dalam api, karena produk bisa meledak, mengakibatkan kebakaran atau cedera.
- Jangan menyisipkan atau melepaskan unit penerima dengan tangan basah. Juga, jangan membuat perubahan untuk atau memaksa menekuk unit penerima. Melakukannya dapat menyebabkan kebakaran atau sengatan listrik.
- Unit penerima dapat berbahaya jika tertelan oleh anak-anak, jadi pastikan untuk menyimpannya di tempat yang jauh dari jangkauan anak-anak.

PERHATIAN

- Jangan meletakkan produk ini di salah satu lingkungan berikut:
  - Di dalam Mobil terkena sinar matahari, tempat yang terkena sinar matahari langsung, atau tempat yang dapat menghasilkan panas (sekitar pemanas, dll)
  - Di tempat yang lembab atau tempat yang dapat terjadinya kondensasi
  - Di tempat yang tidak rata atau tempat yang terkena getaran
  - Di tempat yang menghasilkan medan magnet (dekat magnet, dll)
  - Di tempat berdebu
- Produk ini tidak memiliki struktur tahan air. Gunakan dan simpan produk ini di tempat di mana badan produk tidak akan tersiram air atau cairan lainnya. Hujan, kabut air, jus, kopi, uap atau keringat juga dapat menyebabkan kerusakan produk.
- Jangan melihat langsung cahaya dari sensor optik. Hal tersebut dapat menyebabkan kerusakan mata.
- Hanya gunakan produk ini dengan PC dan sistem permainan video.
- Jangan gunakan produk ini dengan perangkat apa pun yang dapat terpengaruh secara signifikan jika produk tidak berfungsi.
- Jika produk ini digunakan pada permukaan yang transparan, seperti kaca, atau permukaan yang sangat reflektif seperti cermin, sensor optik akan tidak berfungsi dengan benar dan gerakan kursor produk akan menjadi tidak stabil.
- Jika produk ini tidak digunakan selama satu bulan atau lebih, lepaskan unit penerima dari PC.
- Bila Anda tidak lagi menggunakan produk dan baterai ini, pastikan untuk membuangnya sesuai dengan peraturan daerah dan hukum di wilayah Anda.

Baterai

- Gunakan baterai kering alkaline, baterai kering mangan, atau baterai nikel logam hidrida isi ulang. Lihat tabel spesifikasi untuk melihat apakah Anda memerlukan baterai AA atau AAA untuk produk yang dibeli.
- Jangan menggabungkan jenis baterai yang berbeda, atau baterai lama dengan yang baru. Tindakan ini dapat menyebabkan baterai bocor atau gagal berfungsi.
- Jika produk ini tidak akan digunakan untuk jangka waktu yang lama, lepaskan baterai untuk mencegah kebocoran dan kegagalan baterai.

Membersihkan Produk

Jika badan produk kotor, bersihkan dengan kain yang lembut dan kering.

- Penggunaan cairan yang mudah menguap (tiner, bensin, alkohol, dll) dapat memengaruhi kualitas bahan dan warna produk.

Peringat untuk Peralatan Nirkabel

Produk ini adalah peralatan nirkabel yang menggunakan seluruh rentang pita 2,4 GHz dan dapat menghindari pita dari sistem identifikasi objek bergerak. FH-SS menggunakan untuk metode gelombang radio. Gangguan jarak 10 m. Pita 2,4 GHz juga digunakan oleh peralatan medis, Bluetooth, dan peralatan LAN nirkabel sesuai dengan standar IEEE802.11b/11g/11n.

- Sebelum menggunakan produk ini, periksa apakah tidak ada "stasiun radio"* yang beroperasi di sekitar.
- Gangguan elektromagnetik terjadi antara produk ini dan "stasiun radio" lainnya, pindahkan produk ini ke lokasi lainnya atau hentikan penggunaan produk ini.

* "Stasiun radio" lain merujuk pada perangkat industri, ilmiah dan medis yang menggunakan pita 2,4 GHz, seperti yang digunakan produk ini, stasiun radio lain berjenis ini, stasiun radio berlisensi lokal untuk sistem identifikasi objek bergerak yang digunakan dalam jalur produksi pabrik, stasiun radio berdaya rendah non-lisensi dan stasiun radio amatir.

PERINGATAN

- Jangan menggunakan produk ini dengan perangkat yang mungkin memiliki fungsi atau pengaruh yang serius. Terdapat kasus yang jarang terjadi di mana gelombang radio eksternal pada frekuensi yang sama atau gelombang radio yang dipancarkan dari ponsel menyebabkan produk ini tidak berfungsi, melambat, atau gagal beroperasi.
- Jangan menggunakan produk ini di rumah sakit atau lokasi lain yang melarang penggunaan gelombang radio. Gelombang radio dari produk ini dapat memengaruhi perangkat elektronik dan medis (misalnya alat pacu jantung).
- Jika cairan dari baterai internal mengenai mata Anda, jangan menggosoknya, karena dapat menyebabkan kehilangan penglihatan. Segera basuh daerah yang terkena kontak dengan air bersih dan segera cari pengobatan dari dokter.

* ELECOM tidak bertanggung jawab atas kecelakaan atau kerusakan tidak langsung atau konsekuensi yang ditimbulkan akibat kegagalan produk ini.

Batasan Tanggung Jawab

- ELECOM Co., Ltd. tidak akan bertanggung jawab atas setiap kompensasi untuk kerusakan khusus, kerusakan konsekuinsal, kerusakan tidak langsung, ganti rugi kerusakan, atau kerugian yang timbul akibat dari penggunaan produk ini.
- ELECOM Co., Ltd. tidak memberikan jaminan atas kehilangan data, kesalahan, atau masalah lain yang mungkin terjadi pada perangkat yang terhubung ke produk ini.

احتياطات الأمان

العربية(AR)

إجراء ممنوع القيام به
إجراء يجب القيام به
موقف يحتاج إلى الانتباه

تحذير

- إذا دخل جسم غريب (ماء، رقاقة معدنية، إلخ) إلى المنتج، أوقف استخدام المنتج على الفور وانزع وحدة الاستقبال من الكمبيوتر الشخصي وانزع البطارية من المنتج. قد يؤدي الاستمرار في استخدام المنتج في ظل هذه الظروف إلى حدوث حريق أو صدمة كهربائية.
- إذا كان المنتج يعمل بشكل غير طبيعي، كأن يولد الحرارة أو الدخان أو رائحة غريبة، أوقف استخدام المنتج على الفور وأوقف تشغيل الكمبيوتر الشخصي، وبعد ذلك تحقق بشكلٍ كافٍ مما إذا كان المنتج يستمر في توليد الحرارة وخذ حذرك لكي لا تُصاب بحروق. ثم انزع وحدة الاستقبال من الكمبيوتر الشخصي وانزع البطارية من المنتج. بعد ذلك، اتصل بتاجر التجزئة الذي اشتريت المنتج منه. قد يؤدي الاستمرار في استخدام المنتج في ظل هذه الظروف إلى حدوث حريق أو صدمة كهربائية.
- لا تسقط المنتج أو تعرضه لأي تأثيرات أخرى. إذا تعرض هذا المنتج للتلف، أوقف استخدامه فورًا، وانزع وحدة الاستقبال من الكمبيوتر الشخصي وانزع البطارية من المنتج. بعد ذلك، اتصل بتاجر التجزئة الذي اشتريت المنتج منه. قد يؤدي الاستمرار في استخدام المنتج وهو تالف إلى حدوث حريق أو صدمة كهربائية.
- لا تحاول فك هذا المنتج أو تعديله أو إصلاحه بنفسك، فقد يؤدي هذا إلى حدوث حريق أو صدمة كهربائية أو يسبب تلف المنتج.
- لا تضع هذا المنتج في النار، فقد ينفجر المنتج ويؤدي إلى حدوث حريق أو إصابة.
- لا تقم بإدخال وحدة المستقبل أو إزالتها بواسطة الأيدي المبللة. كذلك، لا تقم بتعديلات على وحدة الاستقبال أو ثنيها بعنف. قد يؤدي القيام بهذا إلى حدوث حريق أو صدمة كهربائية.
- تمثل وحدة الاستقبال خطرًا إذا تم ابتلاعها من قبل الأطفال، لذا احرص على تخزينها في مكان بعيد عن متناول الأطفال.

تنبيه

- لا تضع هذا المنتج في أي من الظروف التالية:
  - في سيارة معرضة لأشعة الشمس، أو في مكان معرض لأشعة الشمس المباشرة أو في مكان يتعرض للسخونة (حول موقد، إلخ)
  - في مكان رطب أو مكان قد يحدث فيه تكاثف
  - في مكانٍ غير مستوٍ أو في مكان معرض للاهتزاز
  - في مكان يتولد فيه مجال حقل مغناطيسي (بالقرب من مغناطيس، إلخ.)
  - في مكان مغبر
- لا يحتوي هذا المنتج على هيكل مقاوم للمياه. استخدم هذا المنتج وخزّنه في مكان لا يتعرض فيه المنتج لرشاش الماء أو السوائل الأخرى. قد يؤدي المطر أو رذاذ الماء أو العصير أو القهوة أو البخار أو التعرق إلى تلف المنتج.
- تجنب النظر مباشرة إلى ضوء المستشعر البصري حيث قد يؤدي القيام بذلك إلى تلف العين.
- استخدم هذا المنتج فقط مع أجهزة الكمبيوتر الشخصي وأنظمة ألعاب الفيديو.
- لا تستخدم هذا المنتج مع أي جهاز قد يتأثر بشكل كبير في حالة حدوث خلل بهذا المنتج.
- في حالة استخدام هذا المنتج على سطح شفاف، مثل الزجاج، أو سطح عاكس للغاية، مثل المرآة، لن يعمل المستشعر البصري بشكل صحيح وسوف تصبح حركة مؤشر المنتج غير مستقرة.
- إذا كان هذا المنتج لن يُستخدم لمدة شهر أو أكثر، انزع وحدة الاستقبال من الكمبيوتر الشخصي.
- عندما تنتهي حاجتك لاستخدام هذا المنتج والبطارية، احرص على التخلص منهم وفقًا للمراسيم والقوانين المحلية في منطقتك.

البطاريات

- يُرجى استخدام إما بطاريات قلوية أو بطاريات المنغنيز أو بطاريات هيدريد نيكل معدنية قابلة للشحن. راجع جدول المواصفات لمعرفة ما إذا كنت بحاجة إلى بطاريات AA أو AAA للمنتج الذي قمت بشرائه.
- لا تخلط بين الأنواع المختلفة من البطاريات معًا أو البطاريات القديمة مع البطاريات الجديدة. فإن القيام بذلك قد يسبب تسريب في البطارية وتلفها.
- إذا كان المنتج لن يُستخدم لفترة طويلة من الزمن، انزع البطارية لتجنب تسرب البطارية أو حدوث خلل فيها.

تنظيف المنتج

إذا أصبح جسم المنتج ملوثًا، امسحه بقطعة قماش ناعمة وجافة.

- قد يؤثر استخدام سائل متطاير مثل (مخفف الدهان، بنزين، الكحول، إلخ.) على جودة المواد المكونة للمنتج وعلى لونه.

تحذيرات بشأن الأجهزة اللاسلكية

هذا المنتج هو جهاز لاسلكي يعمل باستخدام المدى الكامل للنطاق 2.4 غيغاهرتز ويتيح تجنب نطاق أنظمة تحديد الأجسام المتنقلة. يُستخدم FH-SS (نظام القفز الترددي) مع طريقة موجات الراديو وتقدر مسافة التشويش بـ 10 أمتار. كما يُستخدم النطاق 2.4 غيغاهرتز أيضًا في التجهيزات الطبية والبلوتوث وأجهزة شبكة LAN اللاسلكية المطابقة للمعيار IEEE802.11b/11g /11n.

- قبل استخدام هذا المنتج، تحقق من عدم وجود "محطات راديو"* أخرى قيد التشغيل في الجوار.
- في حال حدوث تشويش كهرومغناطيسي بين هذا المنتج و"محطات الراديو" الأخرى، انقل هذا المنتج إلى موقع آخر أو أوقف استخدام هذا المنتج.

* تشير "محطات الراديو" الأخرى إلى الأجهزة الصناعية والعلمية والطبية التي تستخدم النطاق 2.4 غيغاهرتز، المشابهة لهذا المنتج، ومحطات الراديو الأخرى من هذا النوع ومقرات محطات الإذاعة المُرخّصة الخاصة بنظام تحديد الأجسام المتحركة الذي يتم استخدامه في خطوط الإنتاج في المصانع، بالإضافة إلى محطات راديو محددة منخفضة الطاقة وغير مُرخّصة ومحطات الراديو الخاصة بالهواة.

تحذير

- لا تستخدم هذا المنتج مع جهاز قد يكون له وظيفة أو تأثير خطيرين. توجد هناك حالات نادرة تؤدي فيها موجة راديو خارجية من نفس التردد أو موجة راديو صادرة عن هاتف جوال إلى تعطيل المنتج أو إبطائه أو تعذر تشغيله.
- لا تستخدم هذا المنتج في مستشفى أو مواقع أخرى يكون فيها استخدام موجات الراديو ممنوعًا. قد تؤثر موجات الراديو الصادرة عن هذا المنتج على الأجهزة الطبية والإلكترونية (مثل، أجهزة ضبط نبضات القلب).
- يُمنع استخدام الفأرة اللاسلكية في الطائرة حسب قانون الملاحة الجوية لأن فعل ذلك قد يتعارض مع سلامة الرحلة. أوقف تشغيل طاقة جسم الفأرة قبل الصعود على متن الطائرة ولا تستخدمها أثناء وجودك في الطائرة.

* لا تُعد ELECOM مسؤولةً عن وقوع أي حادث أو أي تلف غير مباشر أو تبعي يتم تكبده نتيجةً لفشل هذا المنتج.

تحديد المسئولية

- لن تتحمل شركة ELECOM Co., Ltd. المحدودة بأي حال من الأحوال مسئولية تعويض الأضرار الخاصة أو الأضرار المترتبة أو الأضرار غير المباشرة أو الأضرار التأديبية أو فقدان الأرباح الناجمة عن استخدام هذا المنتج.
- لا تقدم شركة ELECOM Co., Ltd. المحدودة أي ضمانات فيما يتعلق بفقدان البيانات أو الأخطاء أو أي مشكلات أخرى قد تحدث في الأجهزة

Các biện pháp an toàn

Hành động bị nghiêm cấm
Hành động bắt buộc
Tình huống cần chú ý

CẢNH BÁO

- Nếu một vật thể lạ (nước, mảnh kim loại,v.v) xâm nhập vào sản phẩm thì ngay lập tức ngừng sử dụng và tháo pin ra khỏi sản phẩm. Nếu tiếp tục sử dụng sản phẩm trong những tình huống đó thì có thể gây cháy nổ hoặc giật điện.
- Nếu sản phẩm hoạt động không bình thường, ví dụ như tạo nhiệt, xì khói hoặc có mùi lạ thì ngay lập tức ngừng sử dụng sản phẩm, tắt máy tính sau đó kiểm tra toàn bộ xem nếu sản phẩm đang sinh nhiệt thì phải hết sức cẩn thận để tránh bị bỏng. Sau đó, tháo bộ thu nhận tín hiệu ra khỏi máy tính và tháo pin ra khỏi sản phẩm. Tiếp theo, hãy liên hệ với nhà bán lẻ nơi bạn đã mua sản phẩm. Nếu tiếp tục sử dụng sản phẩm trong những tình huống đó thì có thể gây cháy nổ hoặc giật điện.
- Không làm rơi sản phẩm hay để các vật khác đè lên. Nếu sản phẩm bị hỏng thì ngay lập tức ngừng sử dụng, tháo bộ phận thu nhận tín hiệu ra khỏi máy tính và tháo pin ra khỏi sản phẩm. Sau đó hãy liên lạc với nhà bán lẻ nơi bạn đã mua sản phẩm. Nếu tiếp tục sử dụng sản phẩm trong những tình huống đó thì có thể gây cháy nổ hoặc giật điện.
- Không cố gắng tự tháo dời, thay đổi hay sửa chữa sản phẩm vì điều này có thể gây cháy nổ, giật điện hay làm hỏng sản phẩm.
- Không được đặt sản phẩm gần lửa vì có thể gây cháy dẫn tới hỏa hoạn và thương vong.
- Không được lắp hoặc tháo gỡ bộ phận tiếp nhận khi tay ướt. Cũng không được thay đổi hay cố gắng bẻ cong bộ thu nhận tín hiệu. Làm như vậy sẽ có thể gây ra cháy nổ hoặc giật điện.
- Bộ thu nhận tín hiệu có thể gây hại cho trẻ khi nuốt phải, vì vậy hãy chắc chắn để xa tầm tay của trẻ.

Giới hạn trách nhiệm

- Công ty ELECOM Co., Ltd. sẽ không chịu bất cứ trách nhiệm bồi thường nào cho các thất thoát lợi nhuận, thiệt hại đặc biệt, thiệt hại mang tính hậu quả, thiệt hại gián tiếp, thiệt hại mang tính trừng phạt phát sinh từ việc sử dụng sản phẩm này.
- Công ty ELECOM Co., Ltd. sẽ không chịu bất cứ trách nhiệm bồi thường nào liên quan đến việc mất dữ liệu, hư hỏng, hoặc bất kỳ vấn đề nào khác có thể xảy ra trên các thiết bị kết nối với sản phẩm này.

ข้อควรระวังด้านความปลอดภัย

ไทย (TH)

สิ่งที่ห้ามทำ
สิ่งที่ต้องทำ
สถานการณ์ที่ต้องเอาใจใส่เป็นพิเศษ

คำเตือน

- หากสิ่งแปลกปลอม (น้ำ ชิปโลหะ เป็นต้น) เข้าไปในผลิตภัณฑ์ ให้หยุดใช้ผลิตภัณฑ์ทันทีและนำหน่วยรับออกจากพีซี จากนั้นให้นำแบตเตอรี่ออกจากผลิตภัณฑ์หากคุณใช้ผลิตภัณฑ์ภายใต้สภาพเหล่านี้ต่อไป อาจทำให้เกิดไฟไหม้หรือไฟฟ้าช็อต
- หากผลิตภัณฑ์ทำงานผิดปกติ เช่น สร้างความร้อน ควัน หรือกลิ่นแปลกๆ ให้หยุดใช้ผลิตภัณฑ์ทันที ปิดพีซี จากนั้นให้ตรวจดูว่าผลิตภัณฑ์สร้างความร้อนอยู่หรือไม่ ระวังผิวหนังสัมผัสโดนความร้อนด้วย จากนั้นให้นำหน่วยรับออกจากพีซี และนำแบตเตอรี่ออกจากผลิตภัณฑ์ หลังจากนั้นให้ติดต่อตัวแทนขายที่ขายผลิตภัณฑ์ให้คุณ หากคุณใช้ผลิตภัณฑ์ภายใต้สภาพเหล่านี้ต่อไป อาจทำให้เกิดไฟไหม้หรือไฟฟ้าช็อต
- อย่าทำผลิตภัณฑ์หล่นหรือทำให้ผลิตภัณฑ์กระทบกระเทือน หากผลิตภัณฑ์นี้เสียหาย ให้หยุดใช้ผลิตภัณฑ์ทันที นำหน่วยรับออกจากพีซี และนำแบตเตอรี่ออกจากเมาส์ หลังจากนั้นให้ติดต่อตัวแทนขายที่ขายผลิตภัณฑ์ให้คุณ หากคุณใช้ผลิตภัณฑ์ภายใต้สภาพเหล่านี้ต่อไป อาจทำให้เกิดไฟไหม้หรือไฟฟ้าช็อต
- อย่าพยายามแยกชิ้นส่วน ปรับเปลี่ยนหรือซ่อมผลิตภัณฑ์นี้ด้วยตัวเอง การกระทำดังกล่าวอาจทำให้เกิดไฟไหม้หรือไฟฟ้าช็อต
- อย่าใส่ผลิตภัณฑ์นี้เข้าในกองไฟเพราะผลิตภัณฑ์นี้อาจระเบิดและทำให้เกิดไฟไหม้หรือการได้รับบาดเจ็บได้
- อย่าใส่หรือนำหน่วยรับออกหากมือเปียกอยู่ นอกจากนี้อย่าทำการปรับเปลี่ยนหรือหักหน่วยรับแรงๆ การกระทำดังกล่าวอาจทำให้เกิดไฟไหม้หรือไฟฟ้าช็อต
- เก็บหน่วยรับให้ไกลมือเด็กเพราะเด็กอาจกลืนหน่วยรับได้

ขอบเขตความรับผิดชอบ

- ไม่ว่าในกรณีใดก็ตาม ELECOM Co., Ltd. จะไม่รับผิดชอบต่อการสูญเสียผลประโยชน์หรือความเสียหายที่เกิดขึ้นเป็นกรณีพิเศษ, ความเสียหายที่เป็นผลสืบเนื่อง, ความเสียทางอ้อม, ความเสียหายจากการถูกลงโทษ อันเกิดจากการใช้งานอุปกรณ์นี้
- ELECOM Co., Ltd. จะไม่รับผิดชอบต่อการสูญเสียสูญเสียข้อมูล ความเสียหาย หรือปัญหาอื่นๆ ที่อาจเกิดขึ้นกับอุปกรณ์อื่นที่เชื่อมต่อกับอุปกรณ์นี้

· Unauthorised copying and/or reproducing of all or part of this manual is prohibited.
· The specifications and appearance of this product may be changed without prior notice for product improvement purposes.
· When exporting this product, check the export regulations for the country of origin.
· Windows, Windows Vista and the Windows logo are trademarks of the Microsoft group of companies.
· Mac OS and Macintosh are trademarks of Apple Inc., registered in the U.S. and other countries.
· Company names, product names, and other names in this manual are either trademarks or registered trademarks.

A customer who purchases outside Japan should contact the local retailer in the country of purchase for enquiries. In "ELECOM CO., LTD. (Japan)", no customer support is available for enquiries about purchases or usage in/from any countries other than Japan. Also, no foreign language other than Japanese is available. Replacements will be made under stipulation of the Elecom warranty, but are not available from outside of Japan.

Compliance status

www.elecom.co.jp/global/certification/

FCC ID: YWO-M-XGL10DB,YWO-ELECOM9
YWO-XGL10DB,YWO-ELECOM01B

This device complies with Part 15 of the FCC Rules. Operation is subject to the following two conditions: (1) this device may not cause harmful interference, and (2) this device must accept any interference received, including interference that may cause undesired operation.

NOTE; This equipment has been tested and found to comply with the limits for a Class B Digital Device, pursuant to part 15 of the FCC Rules. These limits are designed to provide reasonable protection against harmful interference in a residential installation. This equipment generates, uses and can radiated radio frequency energy and, if not installed and used in accordance with the instruction, may cause harmful interference to radio communication. However, there is no grantee that interference will not occur in a particular installation. If this equipment does cause harmful interference to radio or television reception, which can be determined by tuning the equipment off and on, the user is encouraged to try to correct the interference by one or more of the following measures:
- Reorient or relocate the receiving antenna
- Increase the separation between the equipment and receiver
- Connect the equipment into an outlet on a circuit different from that to which the receiver is connected
- Consult the dealer or an experienced radio/TV technician for help

NOTICE: The manufacture is not responsible for any radio or TV interference caused by unauthorized modification to this equipment. Such modifications could void the user's authority to operate the equipment. In order to make improvements to this product, the design and specifications are subject to change without prior notice.

모델명: M-XGS10DB, XGL10DB
제품명: 2.4GHz Wireless Mouse
인증번호:
(M-XGS10DB) MSIP-CRM-ELJ-M-XGS10DB
(XGL10DB) R-R-ELJ-XGL10DB
모델명: elecom9, ELECOM01B
제품명: 리시버
인증번호:
(elecom9) MSIP-CRM-ELJ-elecom9
(ELECOM01B) R-R-ELJ-ELECOM01B
M-XGS10DB[S] 건전지(AAA): B052R341-17010
M-XGM10DB[S] ,M-XGL10DB[S]건전지(AA): B052R341-17002
제작자 및 설치자는 해당 무선설비가 전파혼신 가능성이 있으므로 인명안전과 관련된 서비스는 할 수 없습니다.

M-XGS10DB: CCAJ16LP5254T5
M-XGM10DB: CCAJ16LP5252T1
M-XGL10DB: CCAJ16LP5250T0
M-XGS10DBS: CCAJ16LP5255T7
M-XGM10DBS: CCAJ16LP5253T3
M-XGL10DBS: CCAJ16LP5251T2
elecom9: CCAJ16LP5240T7
XGL10DB: CCAH20LP8490T2
XGL10DBS: CCAH20LP8491T1
XGM10DB: CCAH20LP8492T3
XGM10DBS: CCAH20LP8493T5
ELECOM01B: CCAH20LP8510T5

T33407
RoHS

取得審驗證明之低功率射頻器材，非經核准，公司、商號或使用者均不得擅自變更頻率、加大功率或變更原設計之特性及功能。低功率射頻器材之使用不得影響飛航安全及干擾合法通信；經發現有干擾現象時，應立即停用，並改善至無干擾時方得繼續使用。前述合法通信，指依電信管理法規定作業之無線電通信。低功率射頻器材須忍受合法通信或工業、科學及醫療用電波輻射性電機設備之干擾。

設備名稱： 2.4GHz 無線滑鼠 Equipment name　型號（型式）： M-XGL10DB, XGL10DB, XGL10DBS,XGM10DB, XGM10DBS Type designation (Type)

單元 Unit	限用物質及其化學符號 Restricted substances and its chemical symbols					
	鉛 Lead (Pb)	汞 Mercury (Hg)	鎘 Cadmium (Cd)	六價鉻 Hexavalent chromium (Cr^{+6})	多溴聯苯 Polybrominated biphenyls (PBB)	多溴二苯醚 Polybrominated diphenyl ethers (PBDE)
電路板	○	○	○	○	○	○
外殼	○	○	○	○	○	○
連接線	○	○	○	○	○	○
USB 接口	○	○	○	○	○	○

備考 1.〝超出 0.1 wt %〞及〝超出 0.01 wt %〞係指限用物質之百分比含量超出百分比含量基準值。
Note 1 : "Exceeding 0.1 wt %" and "exceeding 0.01 wt %" indicate that the percentage content of the restricted substance exceeds the reference percentage value of presence condition.
備考 2.〝○〞係指該項限用物質之百分比含量未超出百分比含量基準值。
Note 2 : "○" indicates that the percentage content of the restricted substance does not exceed the percentage of reference value of presence.
備考 3.〝−〞係指該項限用物質為排除項目。
Note 3 : The "−" indicates that the restricted substance corresponds to the exemption.

产品中有毒有害物质或元素的名称及含量

部件名称	有毒有害物质或元素					
	铅 (Pb)	汞 (Hg)	镉 (Cd)	六价铬 (Cr (VI))	多溴联苯 (PBB)	多溴二苯醚 (PBDE)
①鼠标本体	○	○	○	○	○	○
②USB 接口	○	○	○	○	○	○
③电池	○	○	○	○	○	○

○：表示该有毒有害物质在该部件所有均质材料中的含量均在 SJ/T 11363-2006 标准规定的限量要求以下。
×：表示该有毒有害物质至少在该部件的某一均质材料中的含量超出 SJ/T 11363-2006 标准规定的限量要求。

Please see the current state of RoHS compliant:
請參考RoHS合規性目前的狀態：
Xin tham khảo theo hiện trạng tuân thủ RoHS:
www.elecom.co.jp/global/certification/

Complies with IMDA standards DA106058.

WEEE Disposal and Recycling Information
This symbol means that waste of electrical and electronic equipment (WEEE) should not be disposed as general household waste. WEEE should be treated separately to prevent possible harm to the environment or human health. Consult your retailer or local municipal office for collection, return, recycle or reuse of WEEE.

Trademark and name of the manufacturer:
ELECOM CO., LTD.
www.elecom.co.jp/global/

Importer UK Contact :
Around the World Trading, Ltd.
Afon Building 223, Worthing Road
Horsham, RH12 1TL, United Kingdom

Importer EU Contact :
Around the World Trading, Ltd.
5th floor, Koenigsallee 2b, Dusseldorf,
Nordrhein-Westfalen, 40212, Germany

ELECOM Korea Co., Ltd. Dome-Bldg 5F, 60, Nambusunhwan-ro 347-gil, Seocho-gu, Seoul, 06730, South Korea TEL : +82 (0) 2 - 1588 - 9514 FAX : +82 (0) 2 - 3472 - 5533 www.elecom.co.kr	ELECOM Sales Hong Kong Ltd. 2/F, Block A, 2-8 Watson Road, Causeway Bay, Hong Kong TEL : +852 2806 - 3600 FAX : +852 2806 - 3300 email : info@elecom.asia
ELECOM (SHANGHAI) TRADING Co.,Ltd Room 208-A21, 2nd floor, 1602 Zhongshanxi Road, Xuhui District, Shanghai, China, 200235 TEL : +86 021-33680011 FAX : +86 755 83698064	ELECOM Singapore Pte. Ltd Blk 10, Kaki Bukit Avenue 1, #02-04 Kaki Bukit Industrial Estate, Singapore 417942 TEL : +65 6347 - 7747 FAX : +65 6753 - 1791

2.4GHz Wireless Mouse
Manual, Safety precautions, and Compliance with regulations 4th edition, September 25, 2020

©2020 ELECOM Co., Ltd. All Rights Reserved.